Polygonfräser

Polygon cutters

Fraises a polygoner

www.dieterle-tools.com

Sehr geehrter Kunde!
Dieser "Infopunkt" soll es Ihnen erleichtern, sich in unserem Katalog zurechtzufinden. Er verweist Sie jeweils auf die Seiten, auf denen Sie weiterführende technische Informationen und Erklärungen finden.

Dear user!
This "Infopoint" has been created to make it easier for you to find your way through our catalogue. It refers you to those pages on which you will find further technical information and explanations.

Cher utilisateur!
Ce "Point Info" est une aide pour trouver son chemin dans notre catalogue.
Il vous renvoie aux pages sur lesquelles vous trouvez des explications et des informations techniques supplémentaires.

ISO 9001

So erreichen Sie uns:
This is how you can contact us:
Entrer en contact avec nous:

OTTO DIETERLE Spezialwerkzeuge GmbH
Predigerstrasse 56
D–78628 Rottweil

Postfach 1237
D–78612 Rottweil

Tel.: +49/741/8001
Fax.: +49/741/43471

website: www.dieterle–tools.de
E–Mail: info@dieterle–tools.de

Stand/Version 06/2004

Die Angaben in diesem Katalog und der dazugehörigen Preisliste entsprechen dem Stand zu Druckbeginn.
Eventuelle Änderungen oder Druckfehler berechtigen nicht zu Ansprüchen.
Mit Erscheinen dieses Kataloges werden alle entsprechenden vorherigen Kataloge ungültig.
Nachdruck von Text und Bildern, auch auszugsweise, ist ohne unsere Genehmigung nicht gestattet.

All details in this catalogue and the corresponding price list are in accordance with our current standards at the time of printing. Any modifications, changes or misprints do not entitle to damages or claims.
With the publication of this catalogue any other existing catalogue is void.
No text, photograph and drawing, even in the form of extracts, may be reprinted without our permission.

Les indications de ce catalogue correspondent à la situation actuelle. Les modifications intervenues ou éventuelles erreurs d'impression n'ouvrent pas droit à des prétentions quelqu'elles soient.
Toutes les autres catalogues sont rendues caduques par la parution de celui–ci.
La reproduction de textes et d'images, même partielle, est interdite sans notre autorisation.

Ersatzteile–Spare parts–Pièces de rechange

Bestellbezeichnung Order number No. de commande

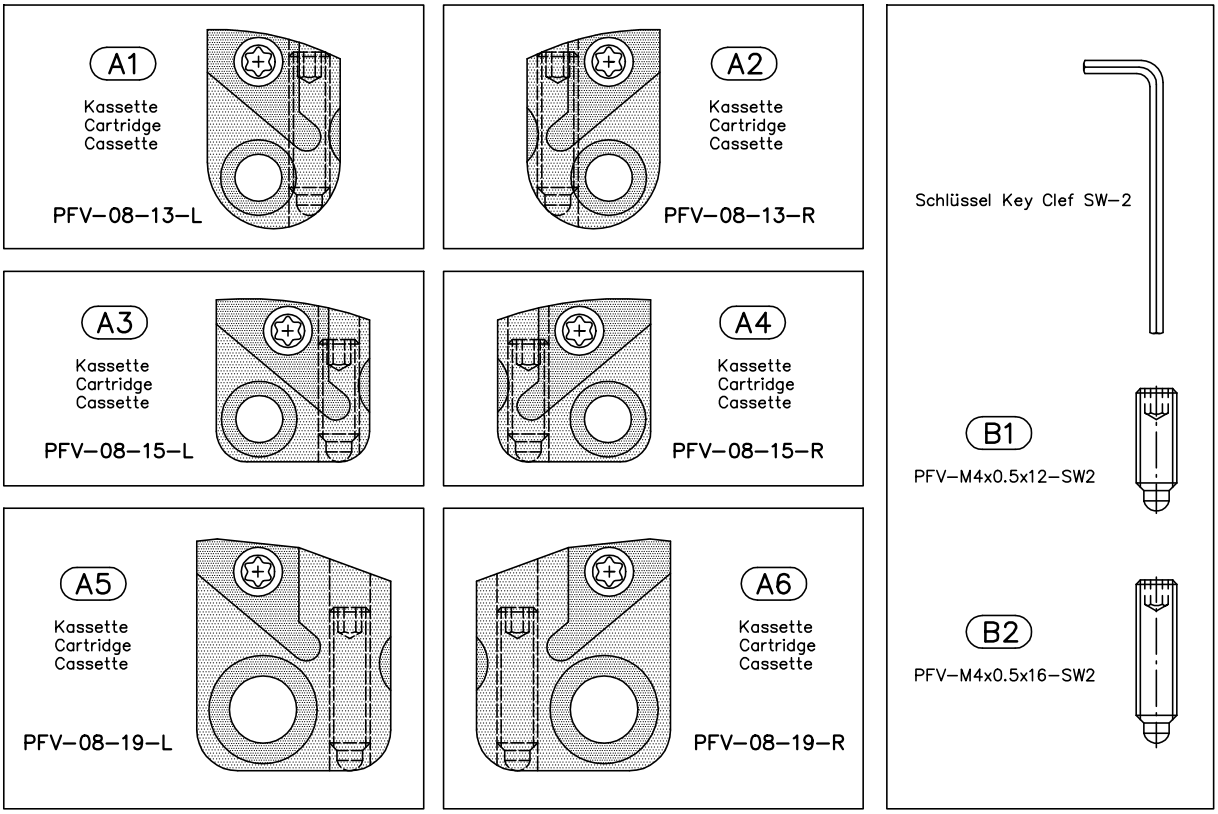

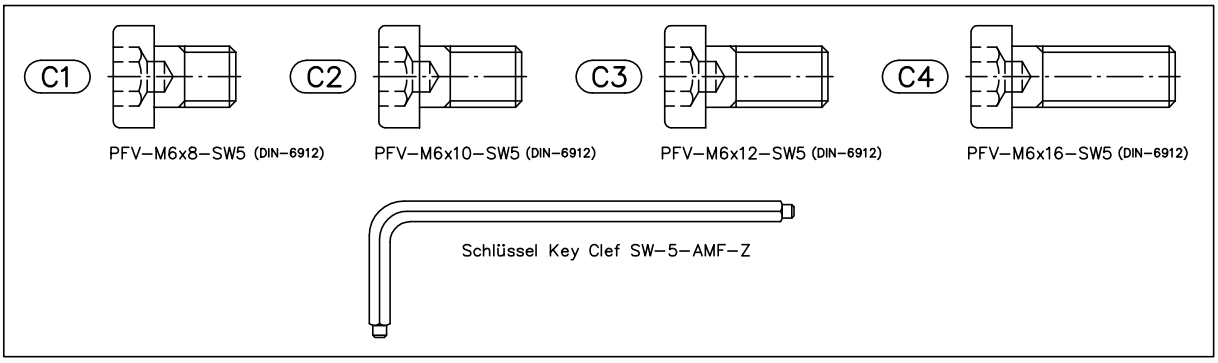

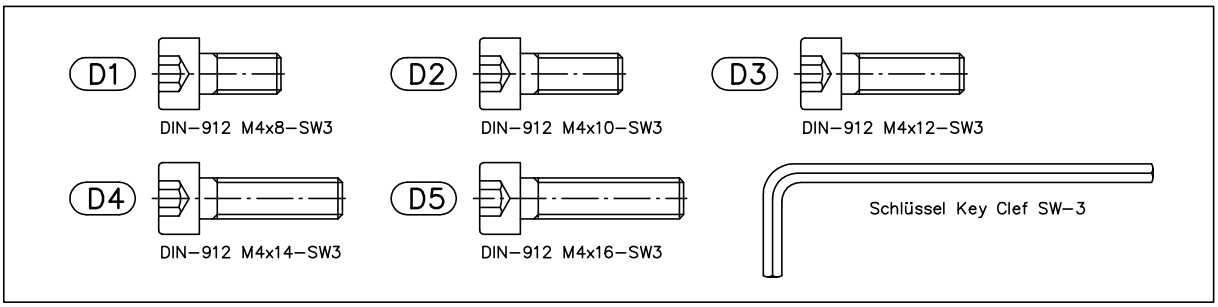

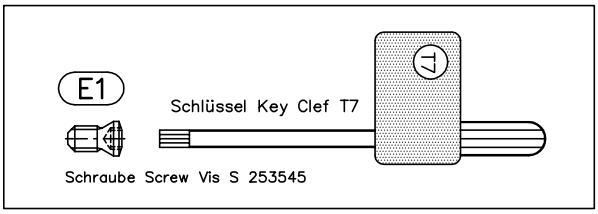

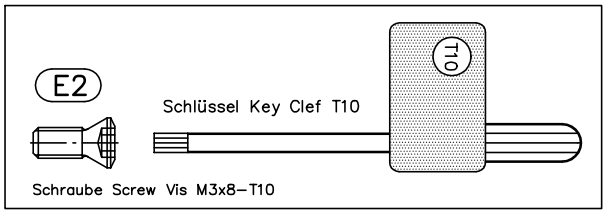

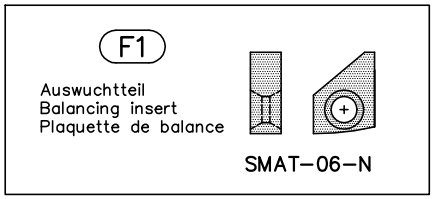

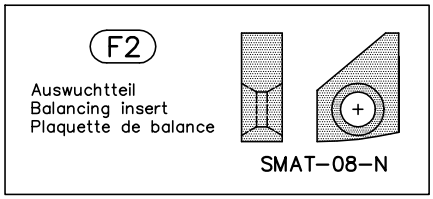

Inhalt – Contents – Sommaire

Ersatzteile–Spare parts–Pièces de rechange

HM–Wendeplatten–Carbide inserts–Plaquettes réversibles

Seiten Pages 01–02

System =SM= Technische Angaben–Technical Details–Données techniques
System =PFV= Technische Angaben–Technical Details–Données techniques — Seiten Pages 2–3

Maschinen–Typen Machine–types Types des machines

TORNOS	Seiten Pages	10.0–10.5
INDEX	Seiten Pages	11.0–11.3
TRAUB	Seiten Pages	12.0–12.1
SCHÜTTE	Seiten Pages	13.0–13.1
CITIZEN	Seiten Pages	14.0–14.1
MANURHIN	Seiten Pages	15.0–15.2
MAIER	Seite Page	16.0
GILDEMEISTER	Seiten Pages	17.0–17.13
STAR	Seiten Pages	18.0–18.1
BIGLIA	Seiten Pages	19.0–19.1
NAKAMURA	Seiten Pages	20.0–20.1
OKUMA	Seiten Pages	21.0–21.1
MITSUGOMI	Seite Page	22.0
Aufsteckfräsdorn DIN–6358	Seite Page	23.0

FP../EB../FPN.. Sonderanfertigung–Special version–Exécutions spéciales
Seiten Pages 24.0–24.5

Rundlaufprüfgerät–Concentricity control unit–Dispositif d'ajustage
Seiten Pages 25.0–25.1

Polygonfräser – lieferbar, nicht im Katalog dargestellt
Polygon–Tooling – available, not described in catalogue
Fraises a Polygoner – livrable, ne decrier pas en catalogue
Seite Page 26.0

DIETERLE
SMGP-26-40-160

Ersatzteile–Spare parts–Pièces de rechange

HM–Wendeplatten Carbide inserts Plaquettes réversibles

Bestellbezeichnung Order number No. de commande

G1 SMP–06–300–L–G1A–BD3

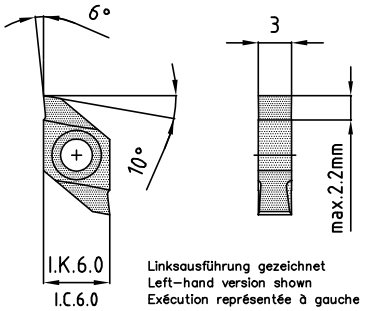

Linksausführung gezeichnet
Left–hand version shown
Exécution représentée à gauche

Beschichtet
Coated
Revêtu
BD3=TiAlN

G2 SMP–06–300–R–G1A–BD3

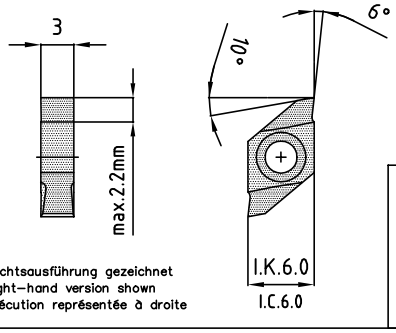

Rechtsausführung gezeichnet
Right–hand version shown
Exécution représentée à droite

Beschichtet
Coated
Revêtu
BD3=TiAlN

G3 SMP–06–300–02–L–G1A–BD3

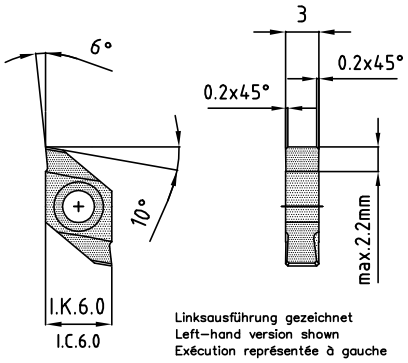

Linksausführung gezeichnet
Left–hand version shown
Exécution représentée à gauche

Beschichtet
Coated
Revêtu
BD3=TiAlN

G4 SMP–06–300–02–R–G1A–BD3

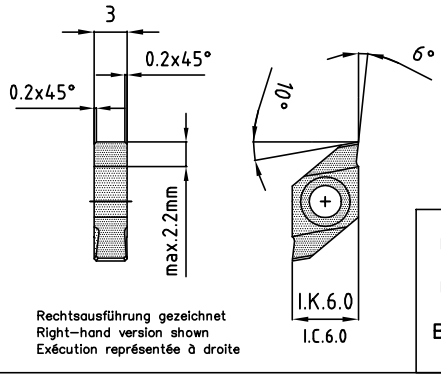

Rechtsausführung gezeichnet
Right–hand version shown
Exécution représentée à droite

Beschichtet
Coated
Revêtu
BD3=TiAlN

G5 SMP–08–400–L–G1A–BD3

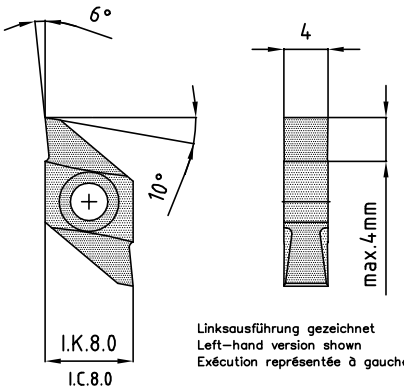

Linksausführung gezeichnet
Left–hand version shown
Exécution représentée à gauche

Beschichtet
Coated
Revêtu
BD3=TiAlN

G6 SMP–08–400–R–G1A–BD3

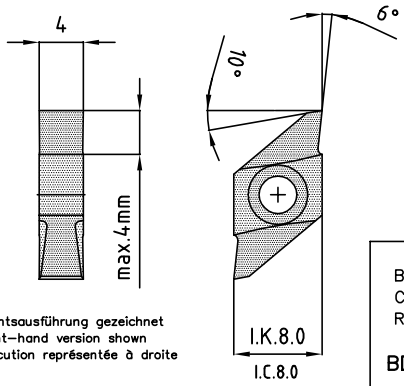

Rechtsausführung gezeichnet
Right–hand version shown
Exécution représentée à droite

Beschichtet
Coated
Revêtu
BD3=TiAlN

G7 SMP–08–400–03–L–G1A–BD3

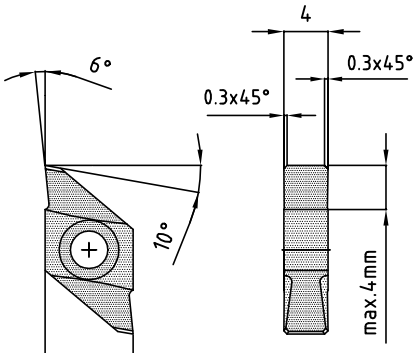

Linksausführung gezeichnet
Left–hand version shown
Exécution représentée à gauche

Beschichtet
Coated
Revêtu
BD3=TiAlN

G8 SMP–08–400–03–R–G1A–BD3

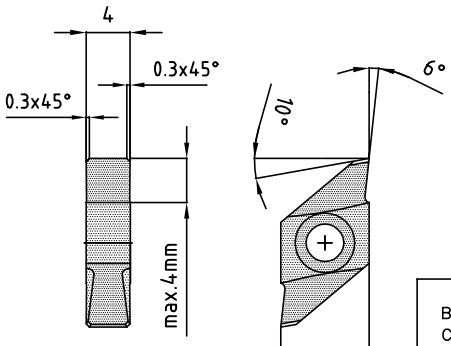

Rechtsausführung gezeichnet
Right–hand version shown
Exécution représentée à droite

Beschichtet
Coated
Revêtu
BD3=TiAlN

System = SM =

Polygonfräser Polygon–Tooling Fraises a Polygoner

- **Universelle Grundkörper für Mehrkant**
  Universal holders for multiple polygonal forms
  Porte–outils universels pour polygonages
- **Gehärtete Grundkörper mit präzisen Plattensitzen**
  Hardened holders with precise insert seats
  Porte–outils trempé avec logements de plaquettes précises
- **Wechselplatten 2–schneidig und beschichtet**
  Coated inserts with 2 cutting edges
  Plaquettes revêtues avec 2 tranchants

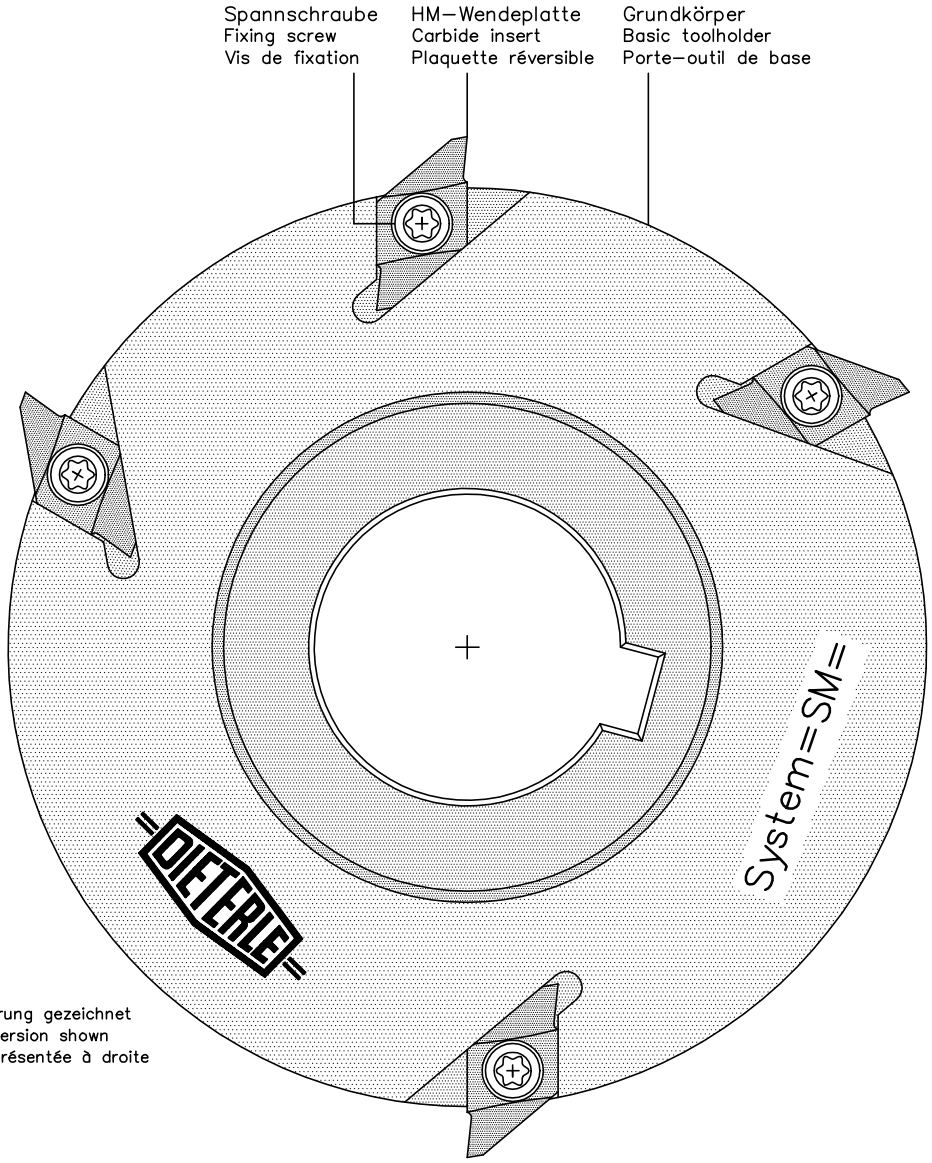

Rechtsausführung gezeichnet
Right–hand version shown
Exécution représentée à droite

System = PFV =

Polygonfräser Polygon–Tooling Fraises a Polygoner

- **Verstellbarer Polygonfräser mit Kassette**
  Adjustable polygon cutter with cartridge
  Fraise a polygoner réglable avec cassette
- **Für besonders genaue Profile**
  For very precise profiles
  Pour des profiles très précises
- **Einfache Handhabung**
  Easy handling
  Emploi facile

Kleinste Rundlauffehler können mit dem System–PFV ausgeglichen werden
With the DIETERLE PFV System smallest concentricity faults can be compensated
Corrigez des petites fautes de concentricité avec le système PFV

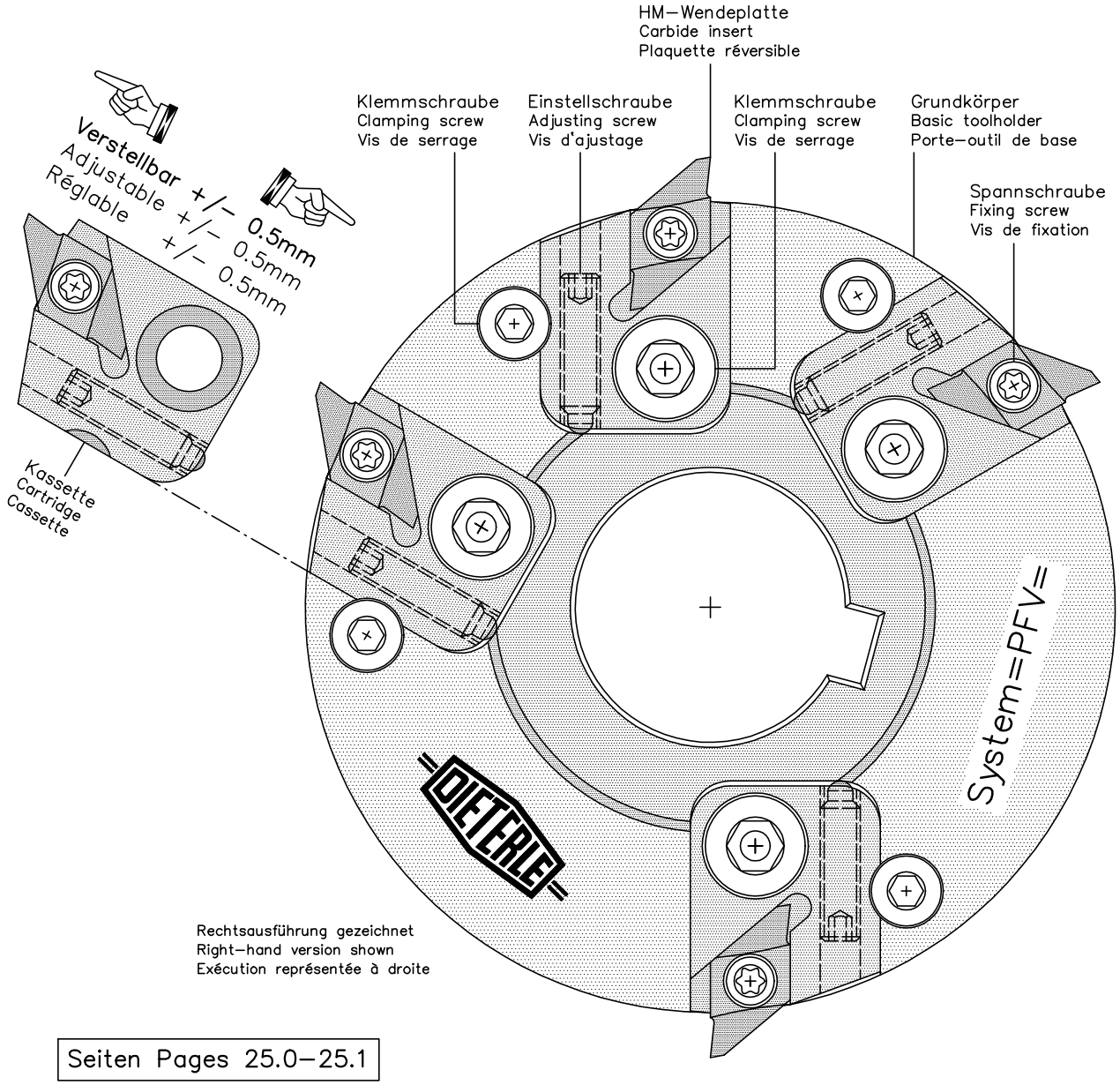

Seiten Pages 25.0–25.1

Einstell– und Prüfvorrichtung mit passendem Aufnahmedorn ab Lager lieferbar!
Concentricity control and adjusting unit with arbours to suit are available ex stock!
Dispositif d'ajustage et de contrôle avec réception pour toutes les diamètres en magasin

System = SM = TORNOS

Polygonfräser Polygon–Tooling Fraises a Polygoner

Tornos–ENC 74–50–L	
Bestellbezeichnung Order number No. de commande	SM-3-L

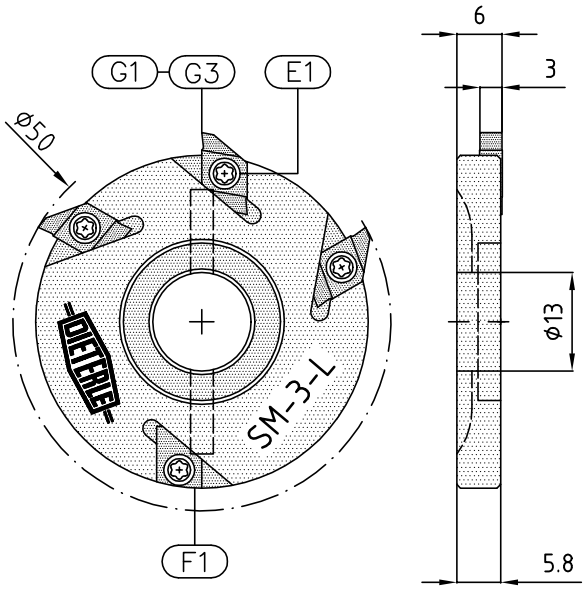

Tornos–ENC 74–60–L	
Bestellbezeichnung Order number No. de commande	SM-123-L

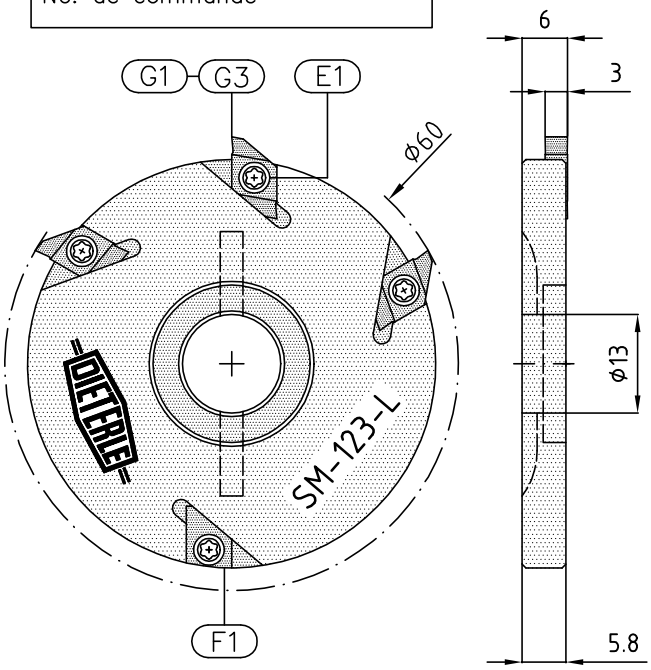

Tornos–ENC 164–60–L	
Bestellbezeichnung Order number No. de commande	SM-4-L

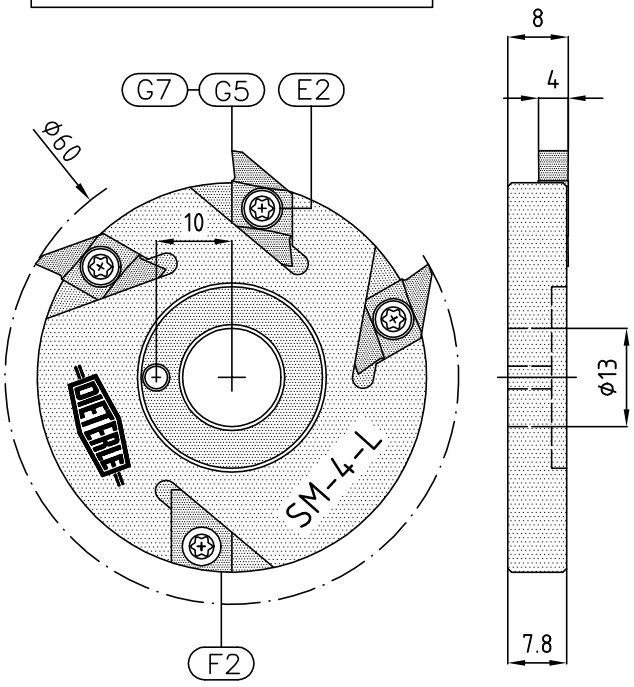

Tornos–ENC 164–69–L	
Bestellbezeichnung Order number No. de commande	SM-5-L

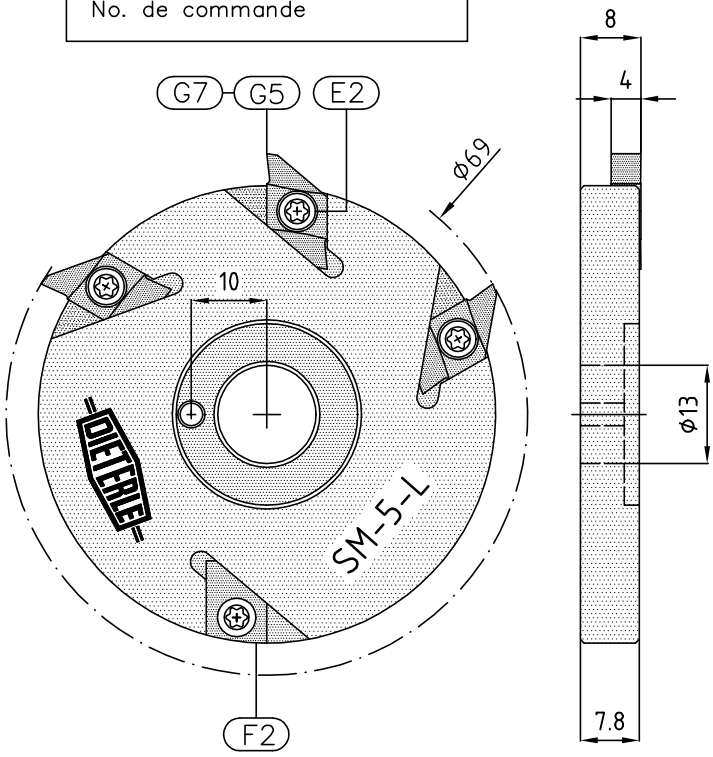

Ersatzteile–Spare parts–Pièces de rechange Seiten Pages 01–02

System = SM = TORNOS

Polygonfräser Polygon–Tooling Fraises a Polygoner

Tornos–AS14–R	
Bestellbezeichnung Order number No. de commande	SM-7-R

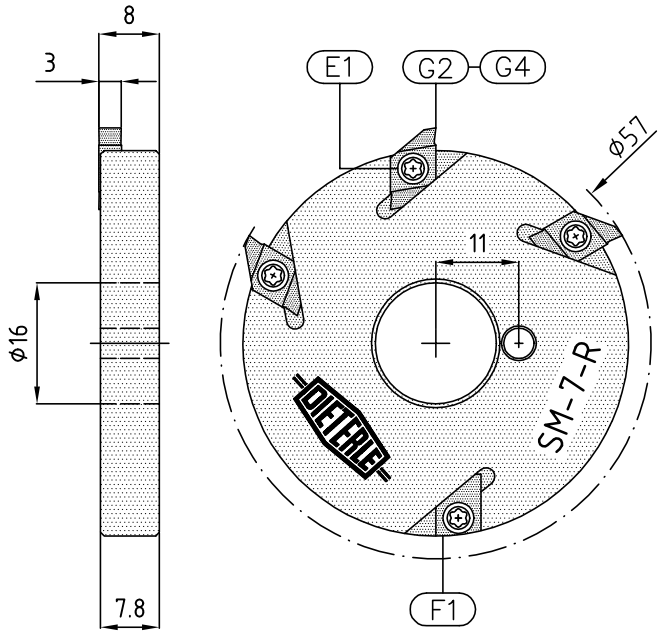

Tornos–AS14–R	
Bestellbezeichnung Order number No. de commande	SM-149-R

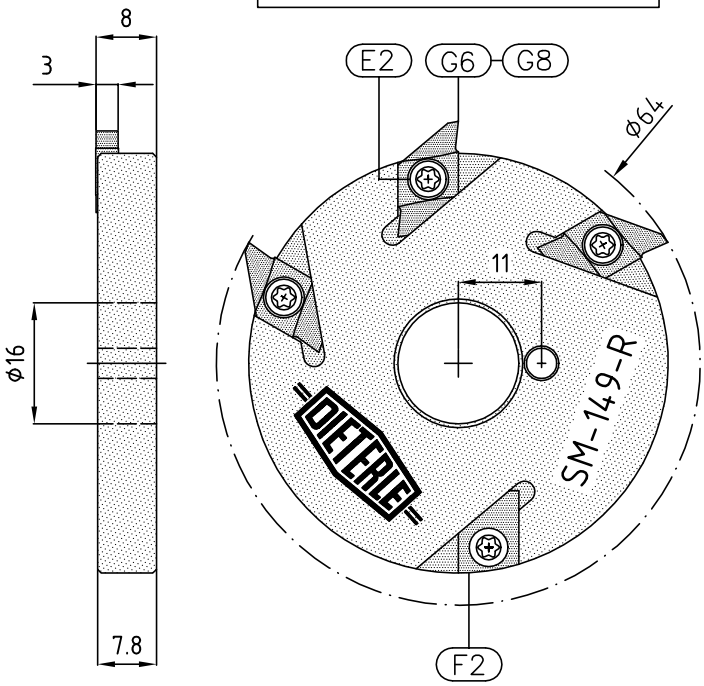

Ersatzteile–Spare parts–Pièces de rechange Seiten Pages 01–02

Tornos–SAS16–DC–R/AS14–R	
Bestellbezeichnung Order number No. de commande	SM-8-R

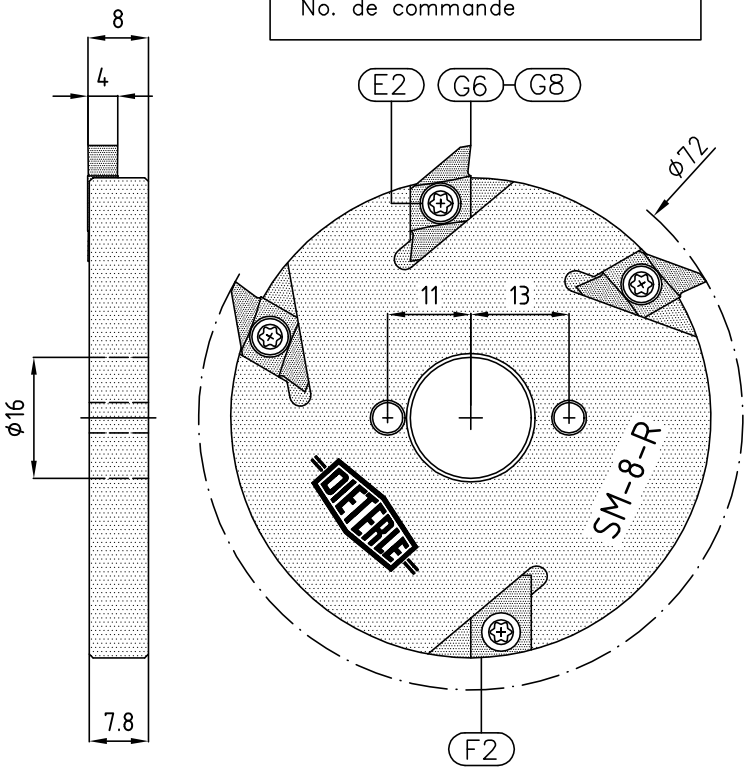

Tornos–SAS 16–DC–R	
Bestellbezeichnung Order number No. de commande	SM-16-R

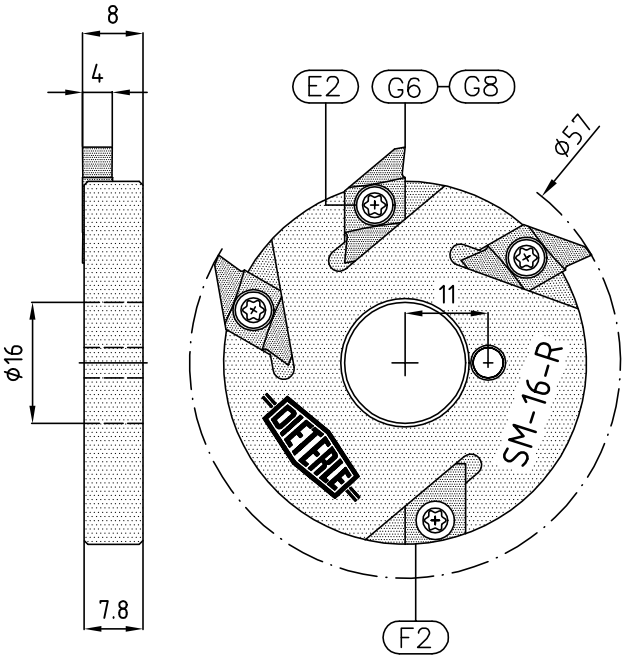

System = SM = TORNOS

Polygonfräser Polygon–Tooling Fraises a Polygoner

Tornos–Deco 2000–10–R	
Bestellbezeichnung Order number No. de commande	SM-19-R

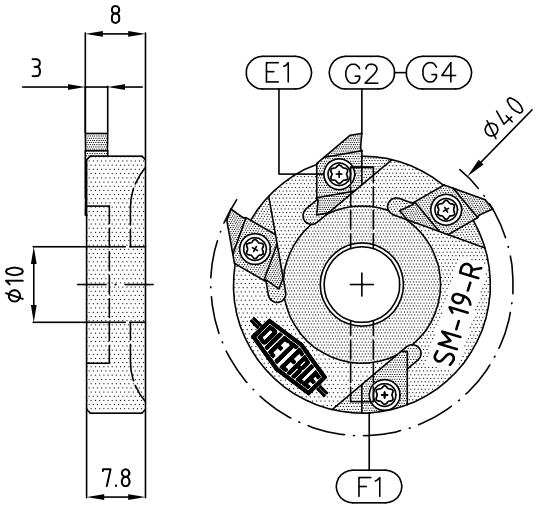

Tornos–TOP–100–R	
Bestellbezeichnung Order number No. de commande	SM-1-R

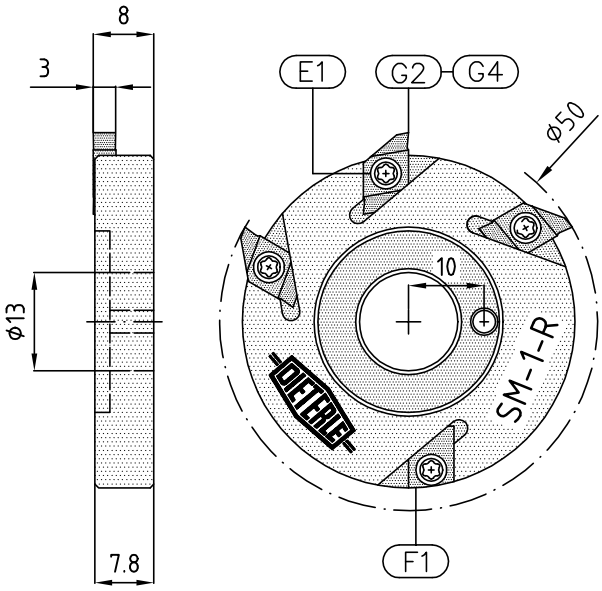

Ersatzteile–Spare parts–Pièces de rechange Seiten Pages 01–02

Tornos/Piranha–M7/R10	
Bestellbezeichnung Order number No. de commande	SM-147-L

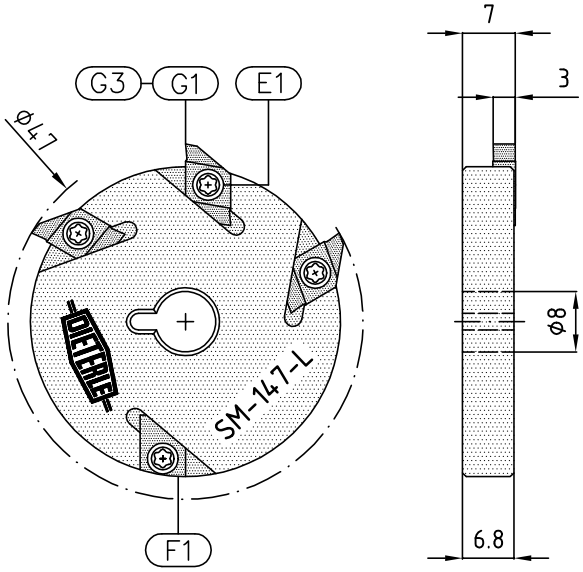

Tornos/Piranha–M7/R10	
Bestellbezeichnung Order number No. de commande	SM-147-R

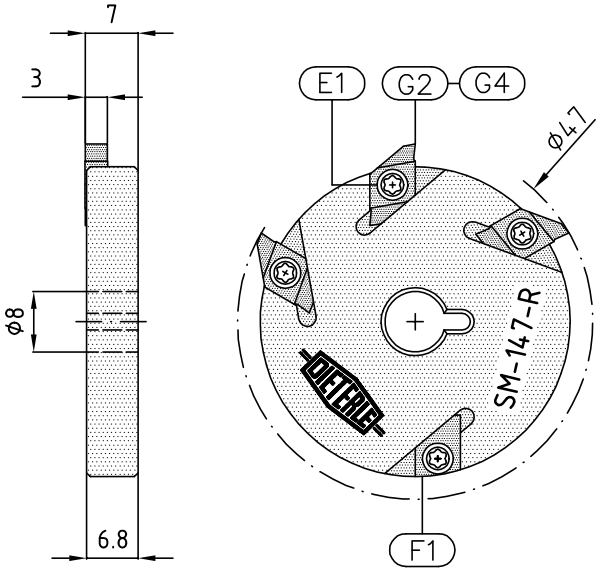

Tornos–Deco 2000–20/13
Tornos–TOP 200–R
Bestellbezeichnung Order number No. de commande **PFV-26-R**

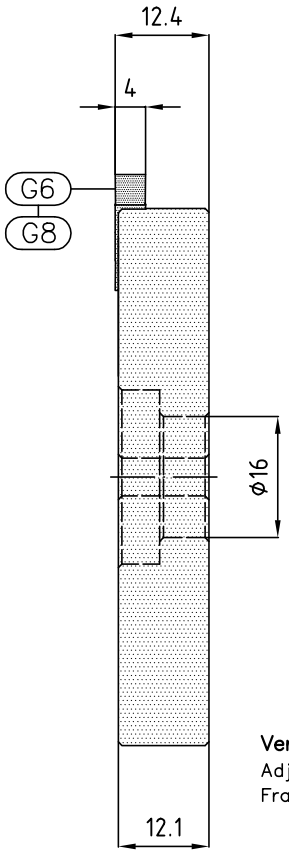

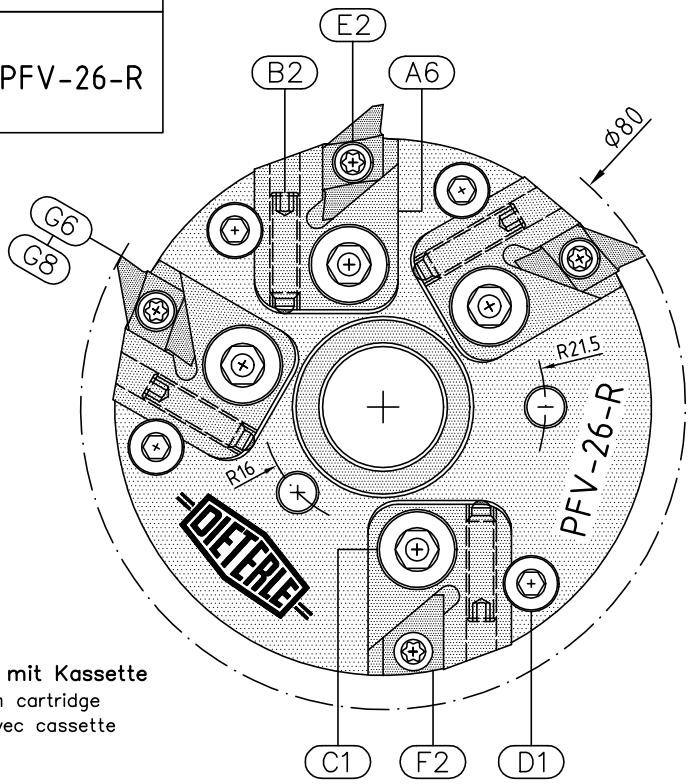

Verstellbarer Polygonfräser mit Kassette
Adjustable polygon cutter with cartridge
Fraise a polygoner réglable avec cassette

Tornos–ENC 264–L
Bestellbezeichnung Order number No. de commande **PFV-26-L**

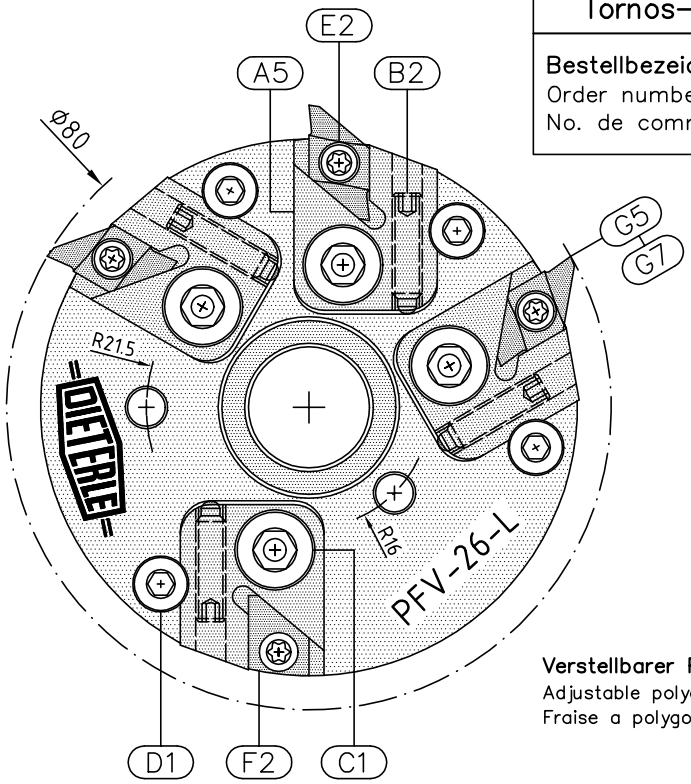

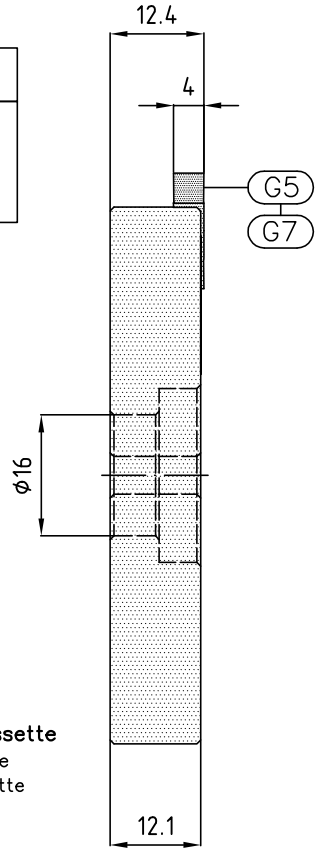

Verstellbarer Polygonfräser mit Kassette
Adjustable polygon cutter with cartridge
Fraise a polygoner réglable avec cassette

Ersatzteile–Spare parts–Pièces de rechange Seiten Pages 01–02

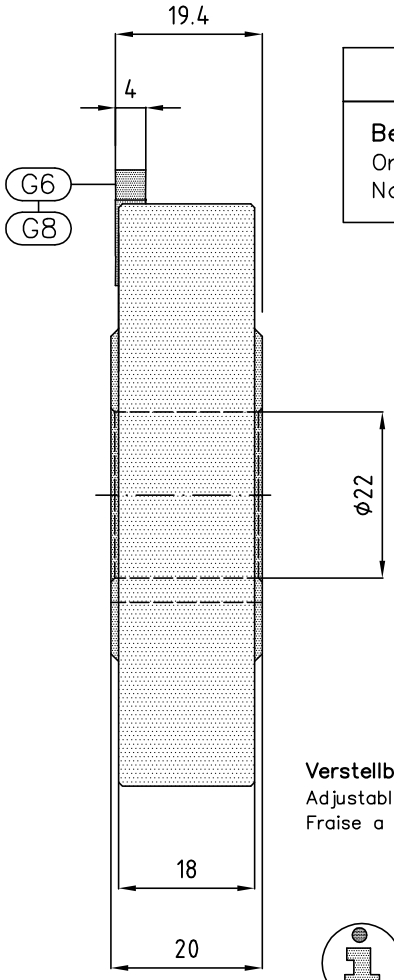

Tornos–MD26–6	
Bestellbezeichnung Order number No. de commande	PFV-148-R

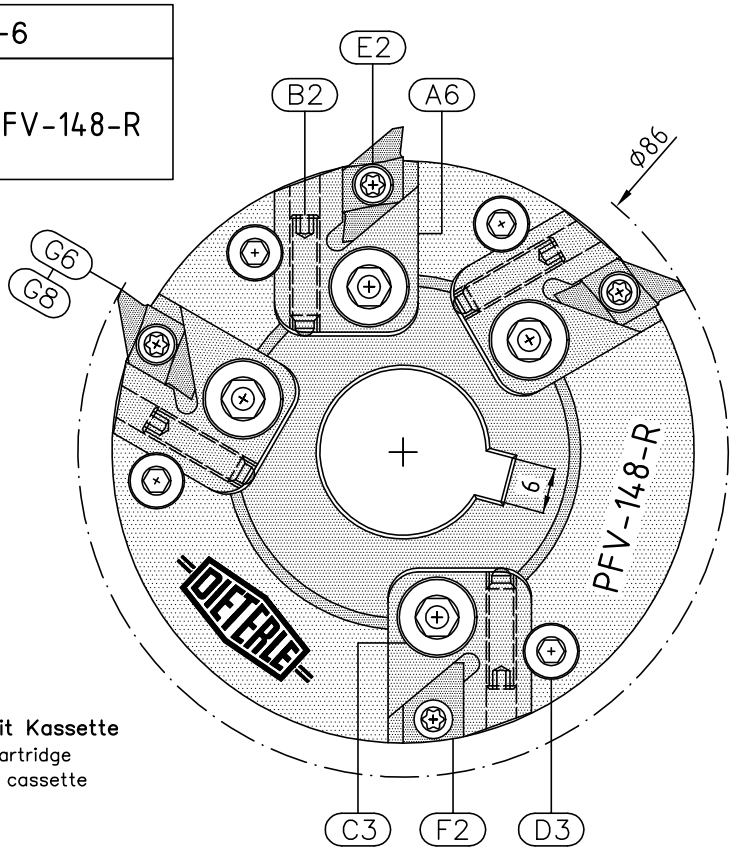

Verstellbarer Polygonfräser mit Kassette
Adjustable polygon cutter with cartridge
Fraise a polygoner réglable avec cassette

Ersatzteile–Spare parts–Pièces de rechange Seiten Pages 01–02

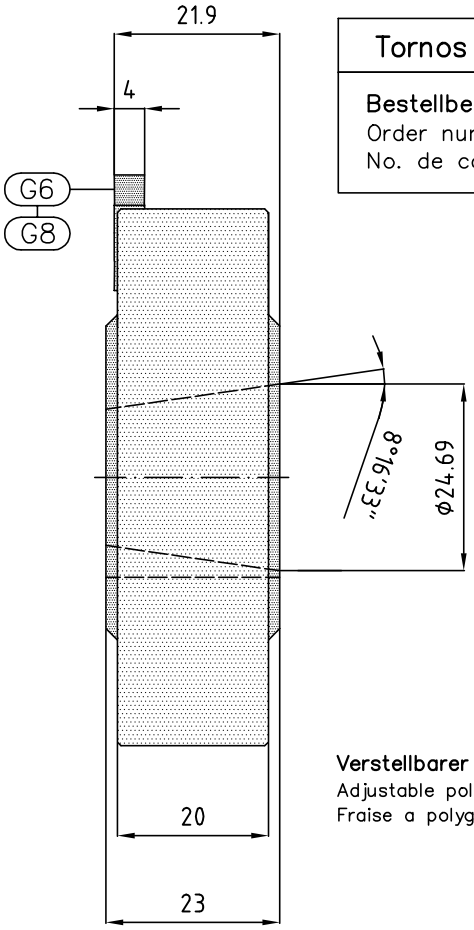

Tornos MD20–6/MD26–6	
Bestellbezeichnung Order number No. de commande	PFV-129-R

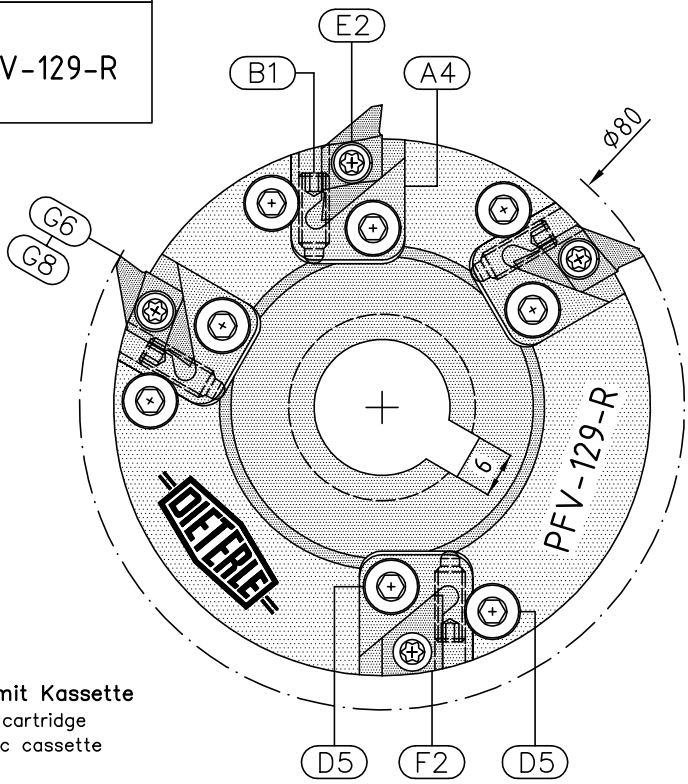

Verstellbarer Polygonfräser mit Kassette
Adjustable polygon cutter with cartridge
Fraise a polygoner réglable avec cassette

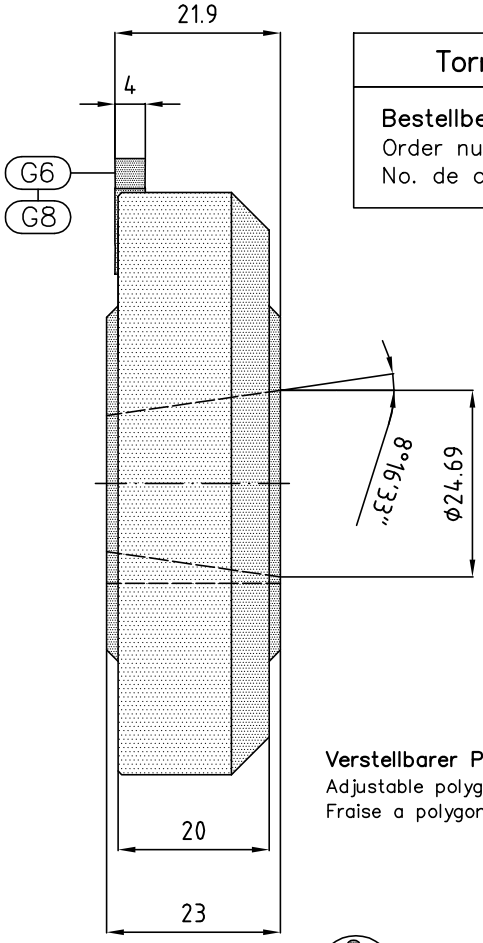

Tornos–MD26–6	
Bestellbezeichnung Order number No. de commande	PFV-146-R

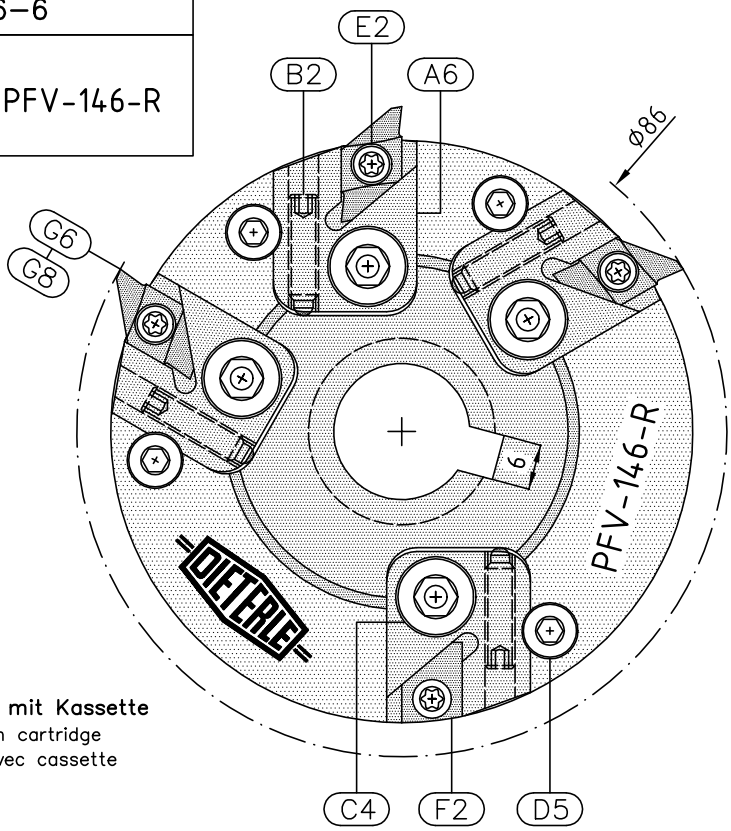

Verstellbarer Polygonfräser mit Kassette
Adjustable polygon cutter with cartridge
Fraise a polygoner réglable avec cassette

Ersatzteile–Spare parts–Pièces de rechange Seiten Pages 01–02

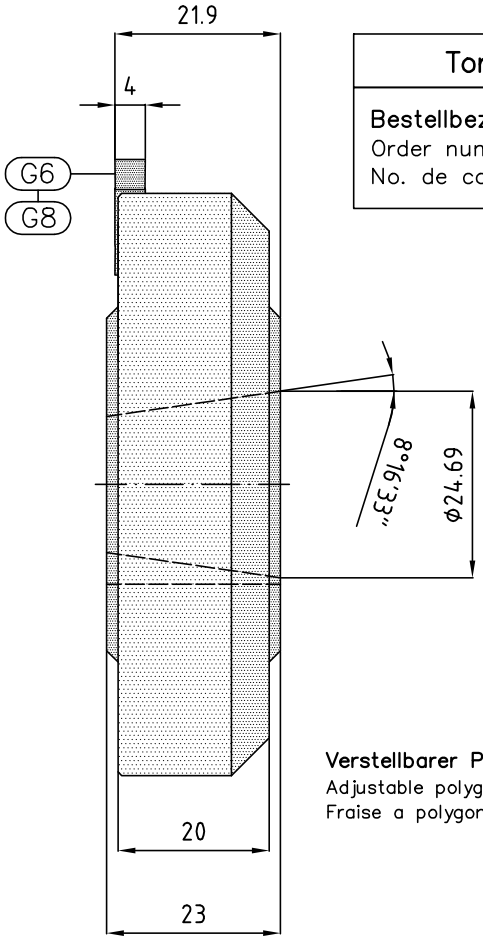

Tornos–MD26–6	
Bestellbezeichnung Order number No. de commande	PFV-146-1-R

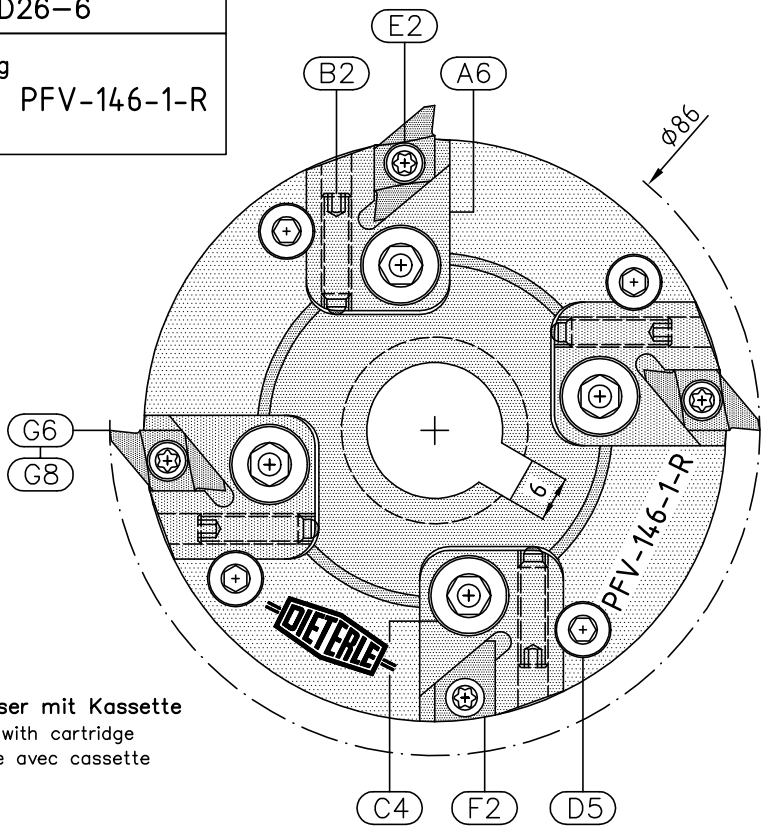

Verstellbarer Polygonfräser mit Kassette
Adjustable polygon cutter with cartridge
Fraise a polygoner réglable avec cassette

System = SM = INDEX

Polygonfräser Polygon–Tooling Fraises a Polygoner

Index–DG–DO–R	
Bestellbezeichnung Order number No. de commande	SM-7-R

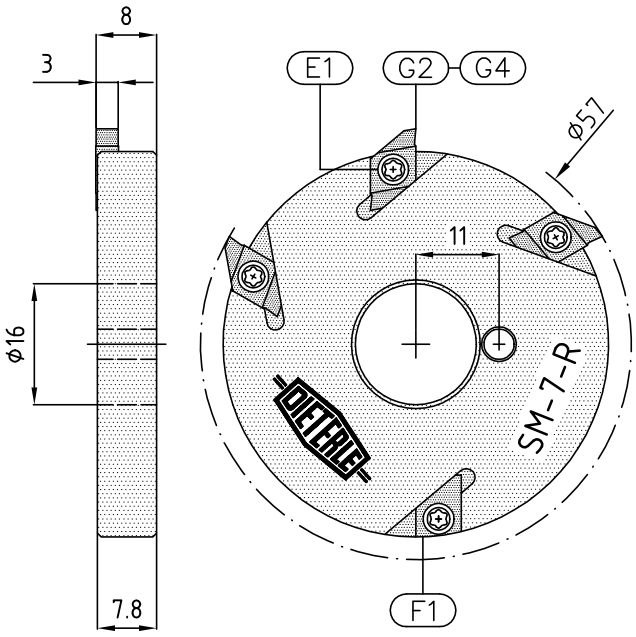

Index–C19	
Bestellbezeichnung Order number No. de commande	SM-135-R

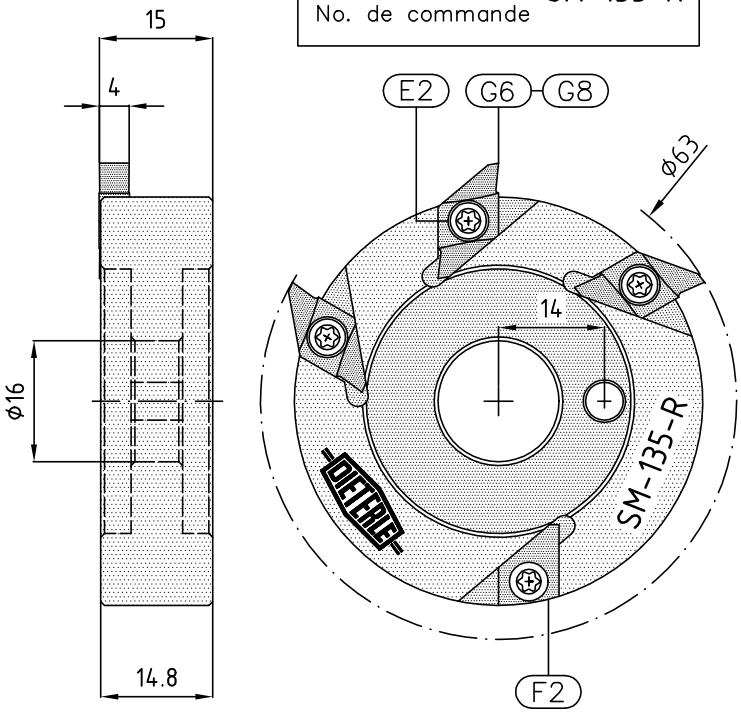

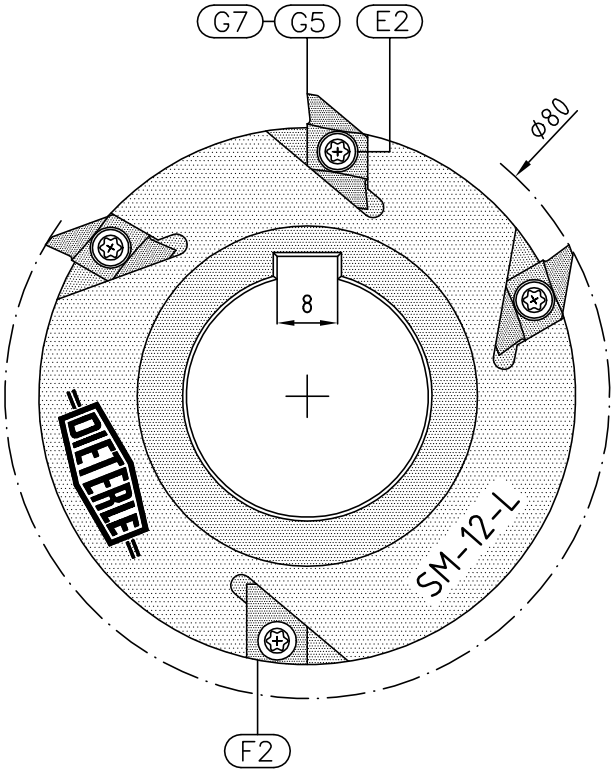

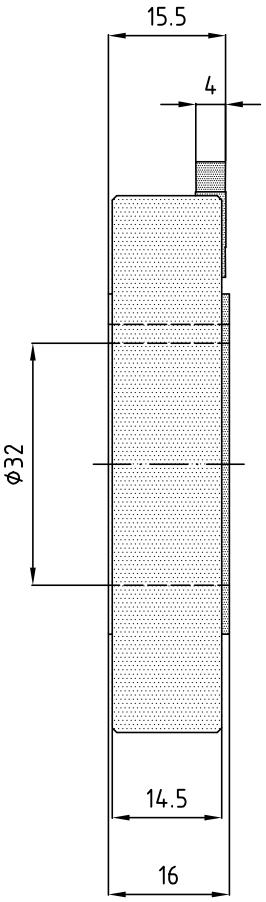

Index–V200–L	
Bestellbezeichnung Order number No. de commande	SM-12-L

Ersatzteile–Spare parts–Pièces de rechange Seiten Pages 01–02

System = SM = INDEX

Polygonfräser Polygon–Tooling Fraises a Polygoner

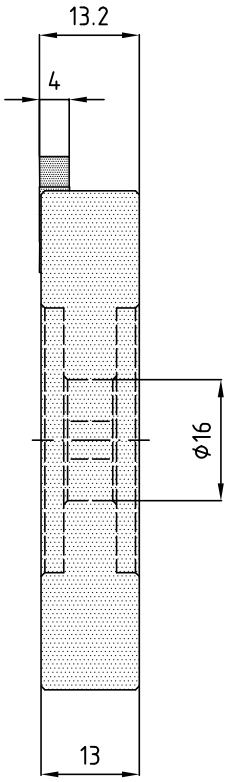

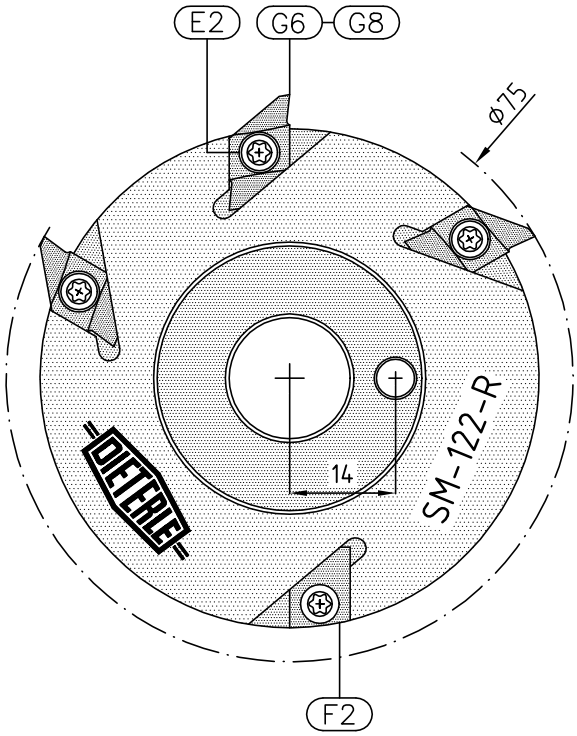

Index–MS 25–R	
Bestellbezeichnung Order number No. de commande	SM-122-R

System = PFV = INDEX

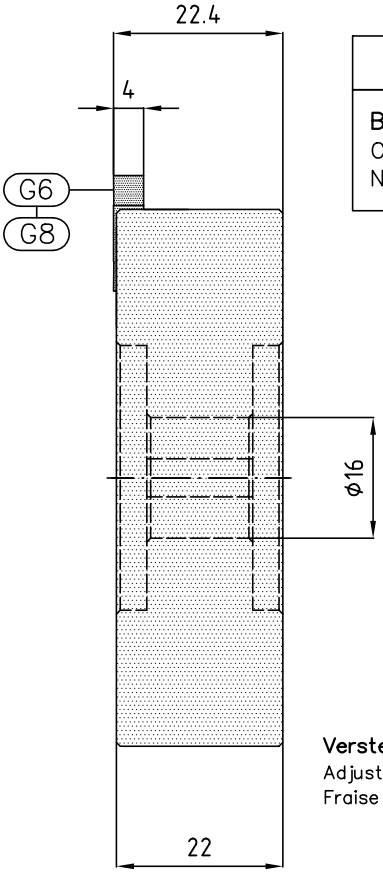

Index–MS42–R	
Bestellbezeichnung Order number No. de commande	PFV-10-R

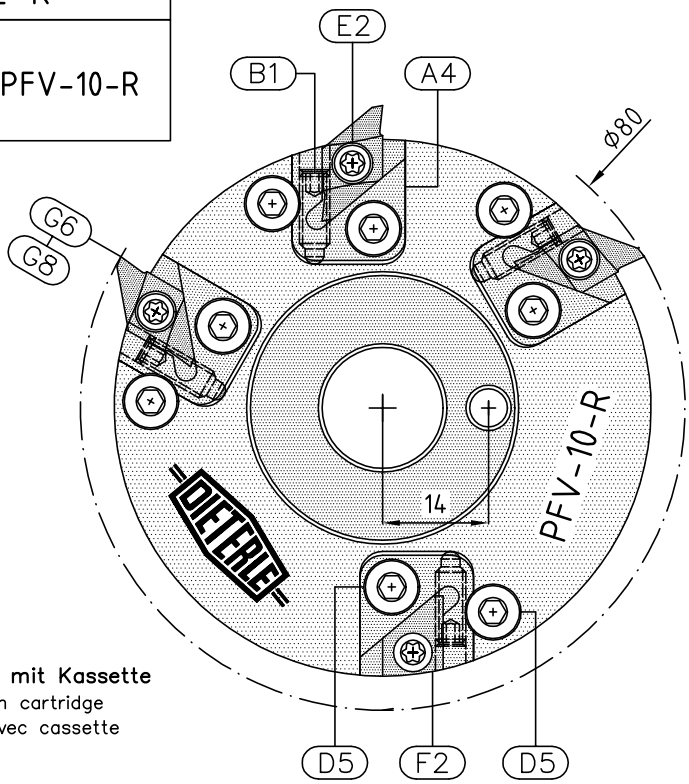

Verstellbarer Polygonfräser mit Kassette
Adjustable polygon cutter with cartridge
Fraise a polygoner réglable avec cassette

Ersatzteile–Spare parts–Pièces de rechange Seiten Pages 01–02

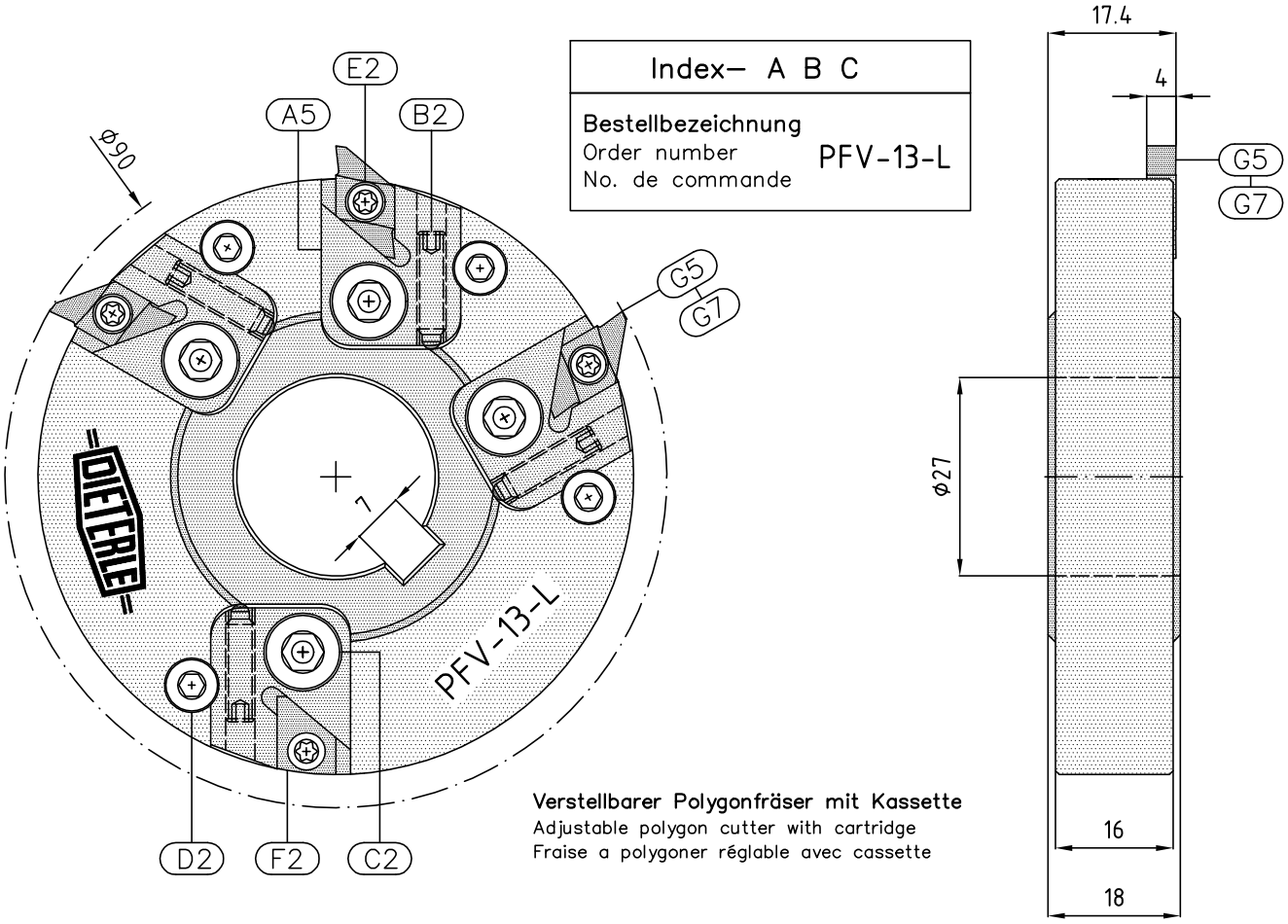

Index– A B C	
Bestellbezeichnung Order number No. de commande	PFV-13-L

Verstellbarer Polygonfräser mit Kassette
Adjustable polygon cutter with cartridge
Fraise a polygoner réglable avec cassette

Ersatzteile Spare parts Pièces de rechange Seiten Pages 01–02

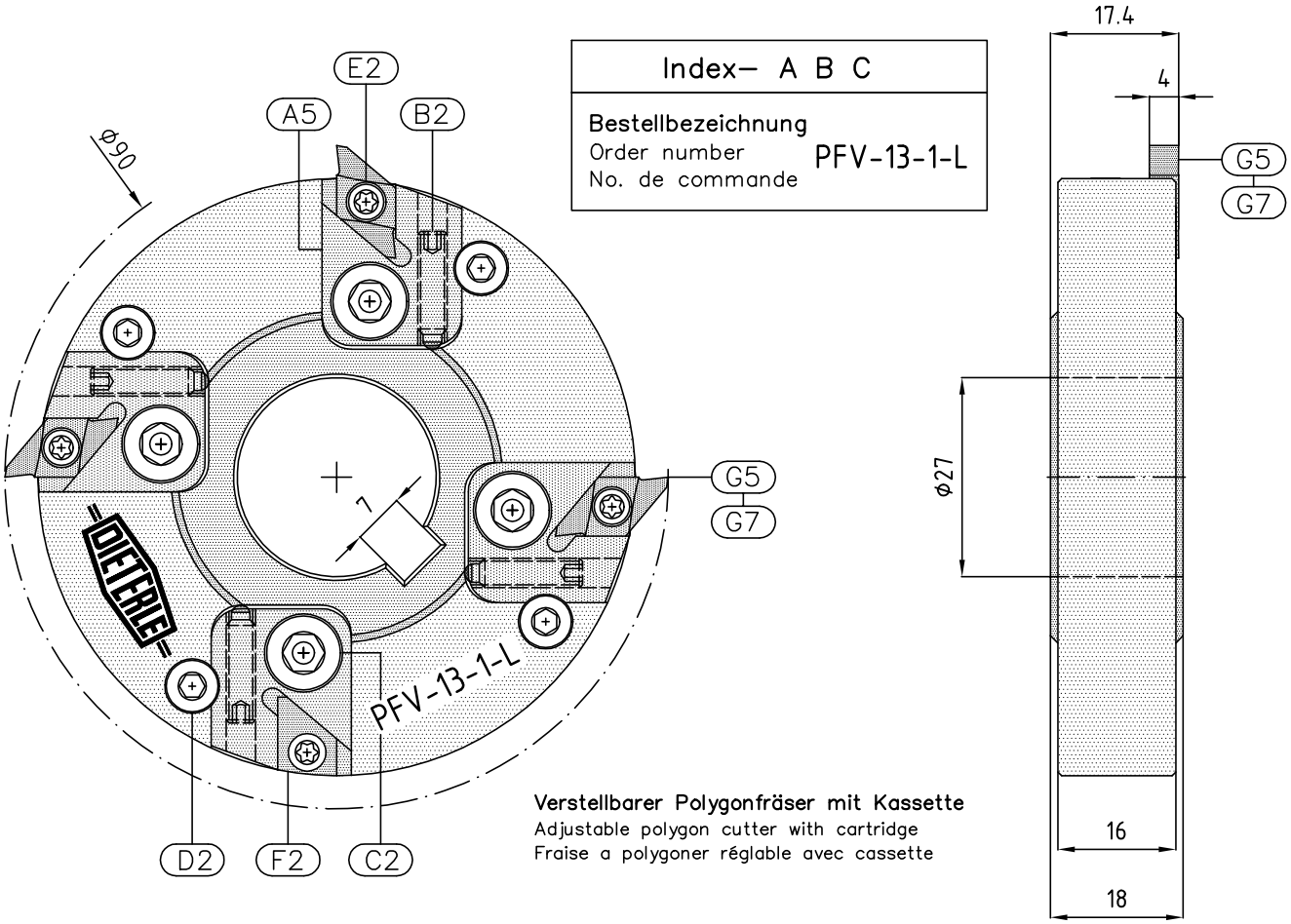

Index– A B C	
Bestellbezeichnung Order number No. de commande	PFV-13-1-L

Verstellbarer Polygonfräser mit Kassette
Adjustable polygon cutter with cartridge
Fraise a polygoner réglable avec cassette

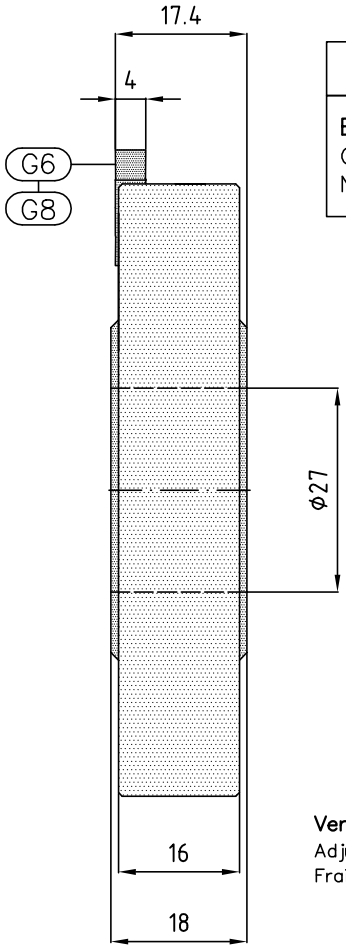

Index– A B C
Bestellbezeichnung Order number No. de commande PFV-13-R

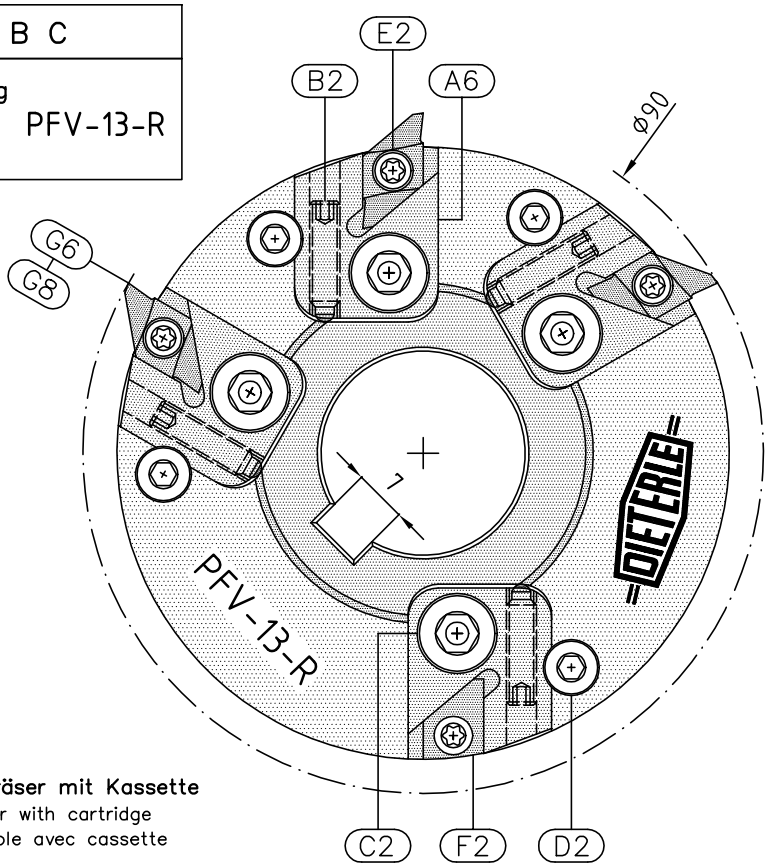

Verstellbarer Polygonfräser mit Kassette
Adjustable polygon cutter with cartridge
Fraise a polygoner réglable avec cassette

Ersatzteile Spare parts Pièces de rechange Seiten Pages 01–02

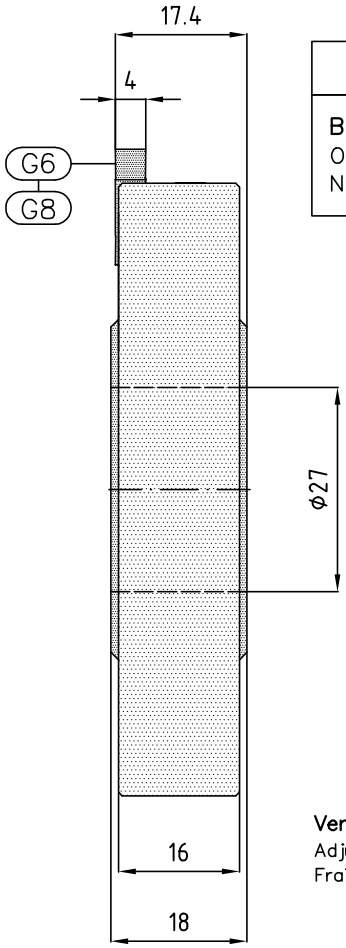

Index– A B C
Bestellbezeichnung Order number No. de commande PFV-13-1-R

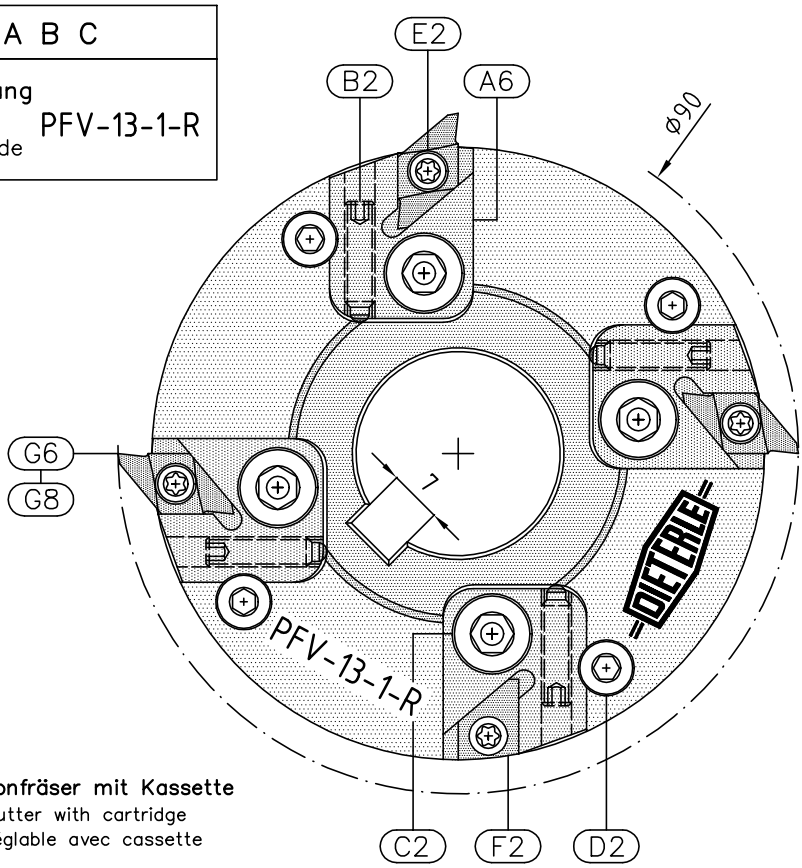

Verstellbarer Polygonfräser mit Kassette
Adjustable polygon cutter with cartridge
Fraise a polygoner réglable avec cassette

Seiten Pages 01–02

Ersatzteile–Spare parts–Pièces de rechange

HM–Wendeplatten–Carbide inserts–Plaquettes réversibles

Bitte wenden
Please turn the page
Tournez la page

System = SM = TRAUB

Polygonfräser Polygon–Tooling Fraises a Polygoner

Traub–A25	
Bestellbezeichnung Order number No. de commande	SM-155-R

Traub–TD26–R/TNL 12–7	
Bestellbezeichnung Order number No. de commande	SM-14-R

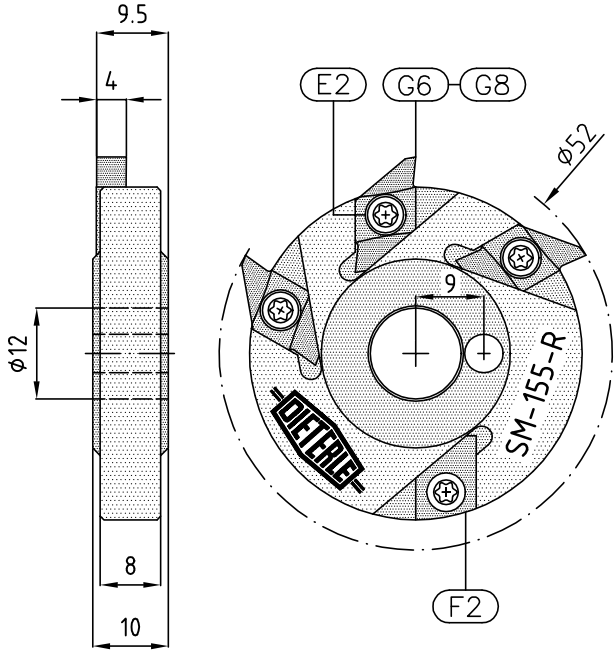

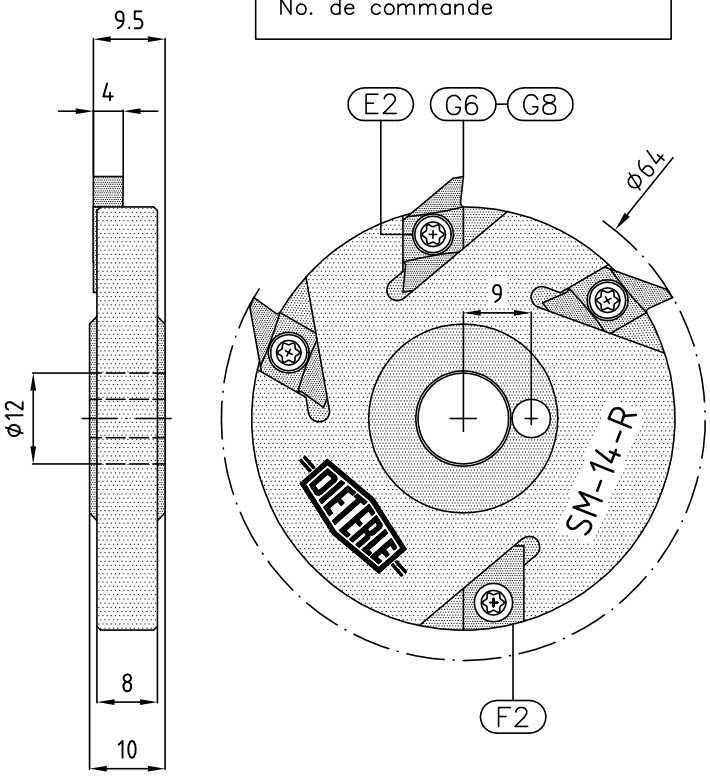

Ersatzteile–Spare parts–Pièces de rechange Seiten Pages 01–02

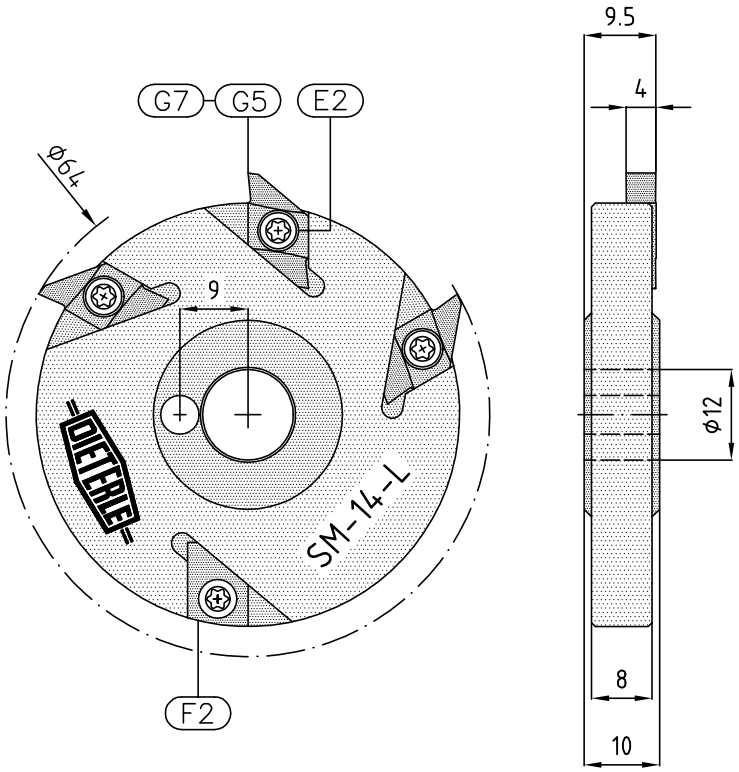

Im Einsatz mit Gegenspindel
For use with holding spindle
Pour utilisage avec une broche de préhension

Traub–TD26–L	
Bestellbezeichnung Order number No. de commande	SM-14-L

System = SM = TRAUB

Polygonfräser Polygon–Tooling Fraises a Polygoner

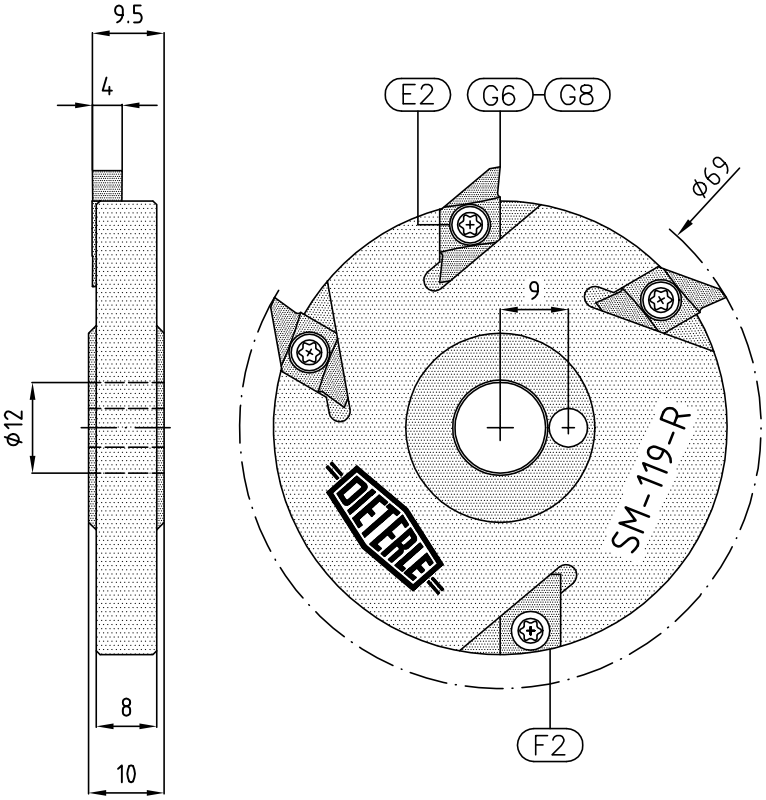

Traub–TNL 12–7/TD26–R	
Bestellbezeichnung Order number No. de commande	SM-119-R

System = PFV = TRAUB

Traub–TNS–L	
Bestellbezeichnung Order number No. de commande	PFV-9-L

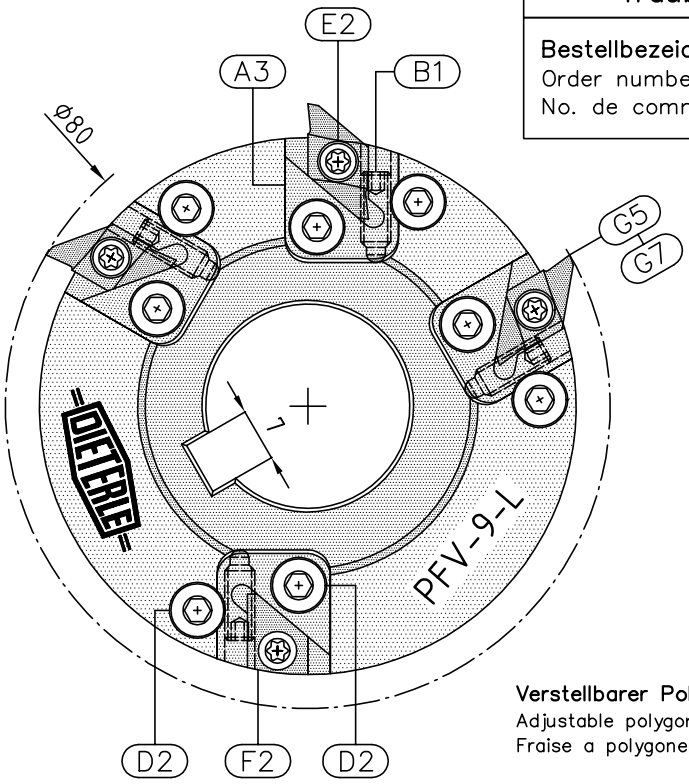

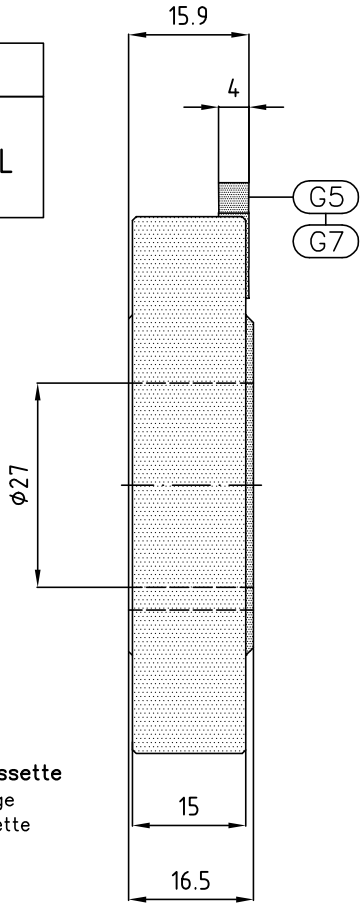

Verstellbarer Polygonfräser mit Kassette
Adjustable polygon cutter with cartridge
Fraise a polygoner réglable avec cassette

Ersatzteile–Spare parts–Pièces de rechange Seiten Pages 01–02

System = PFV = SCHÜTTE

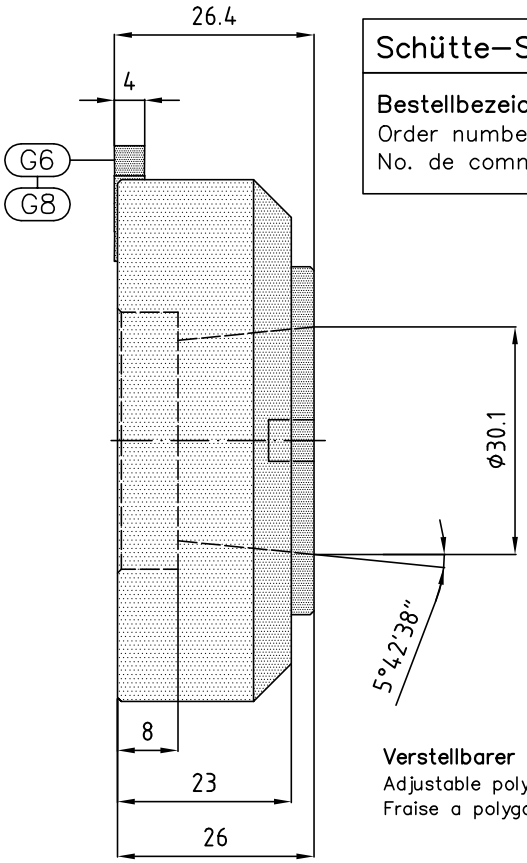

Schütte–SG18/SG20/AG98	
Bestellbezeichnung Order number No. de commande	PFV-161-R

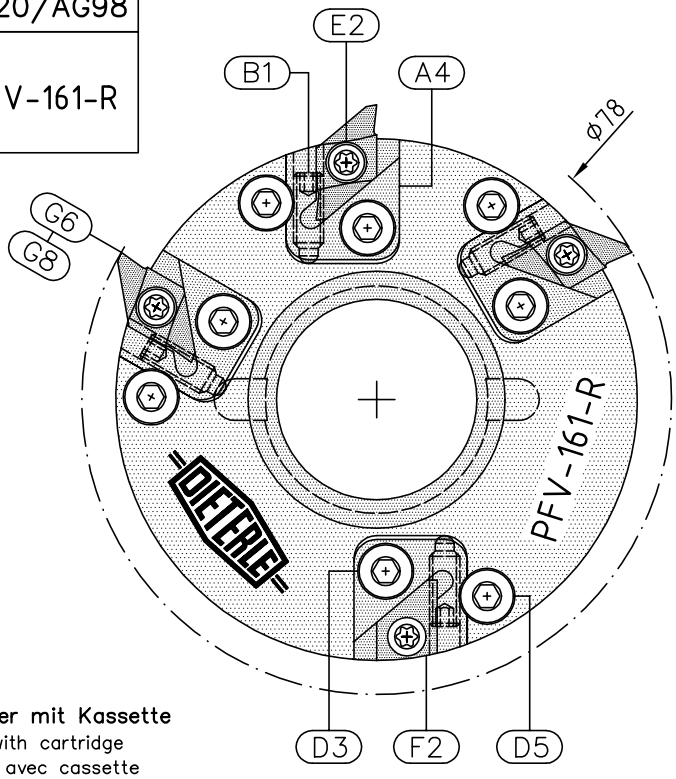

Verstellbarer Polygonfräser mit Kassette
Adjustable polygon cutter with cartridge
Fraise a polygoner réglable avec cassette

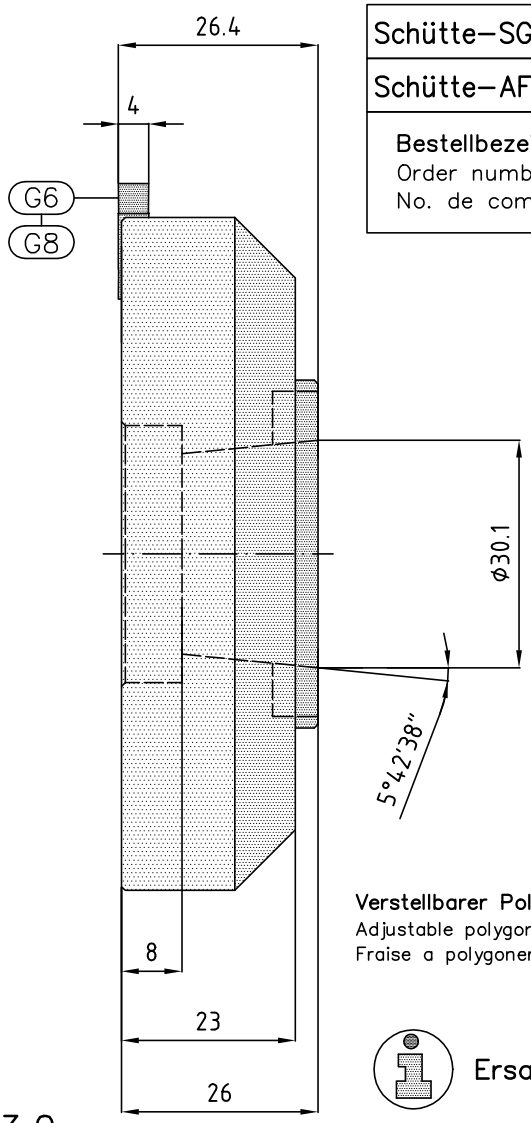

Schütte–SG20/SF26S/SE18	
Schütte–AF32/SF26/AF26/SF26L	
Bestellbezeichnung Order number No. de commande	PFV-162-R

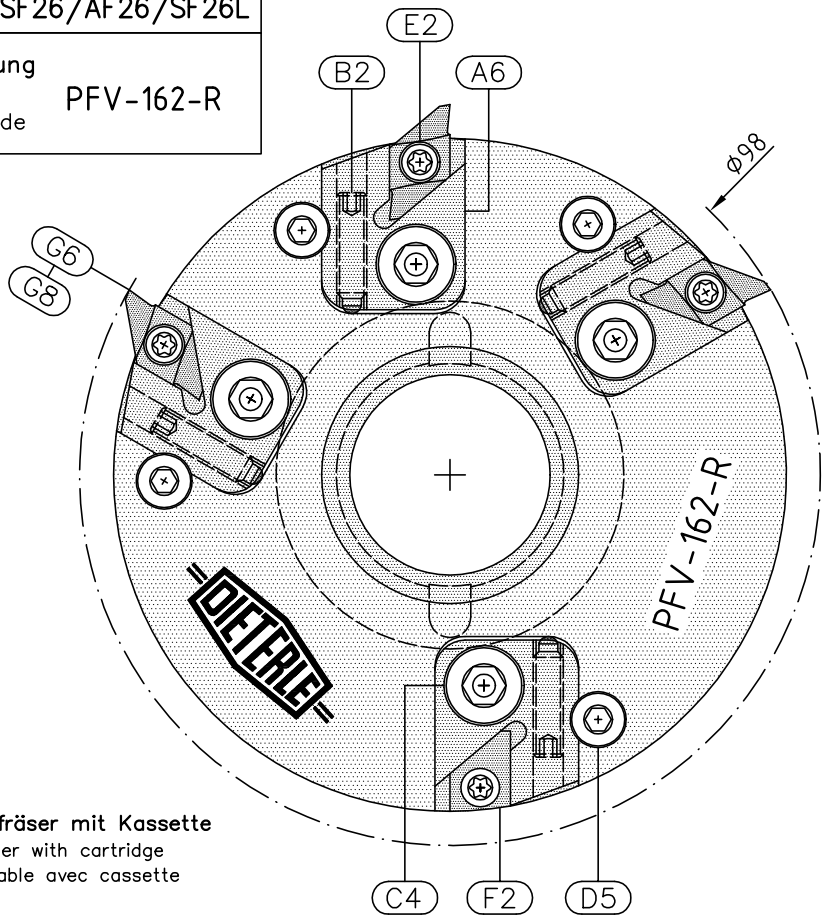

Verstellbarer Polygonfräser mit Kassette
Adjustable polygon cutter with cartridge
Fraise a polygoner réglable avec cassette

Ersatzteile Spare parts Pièces de rechange Seiten Pages 01–02

Schütte–SF32/SF42/AF42	
Schütte–SF51/SF67	
Bestellbezeichnung Order number No. de commande	PFV-20-R

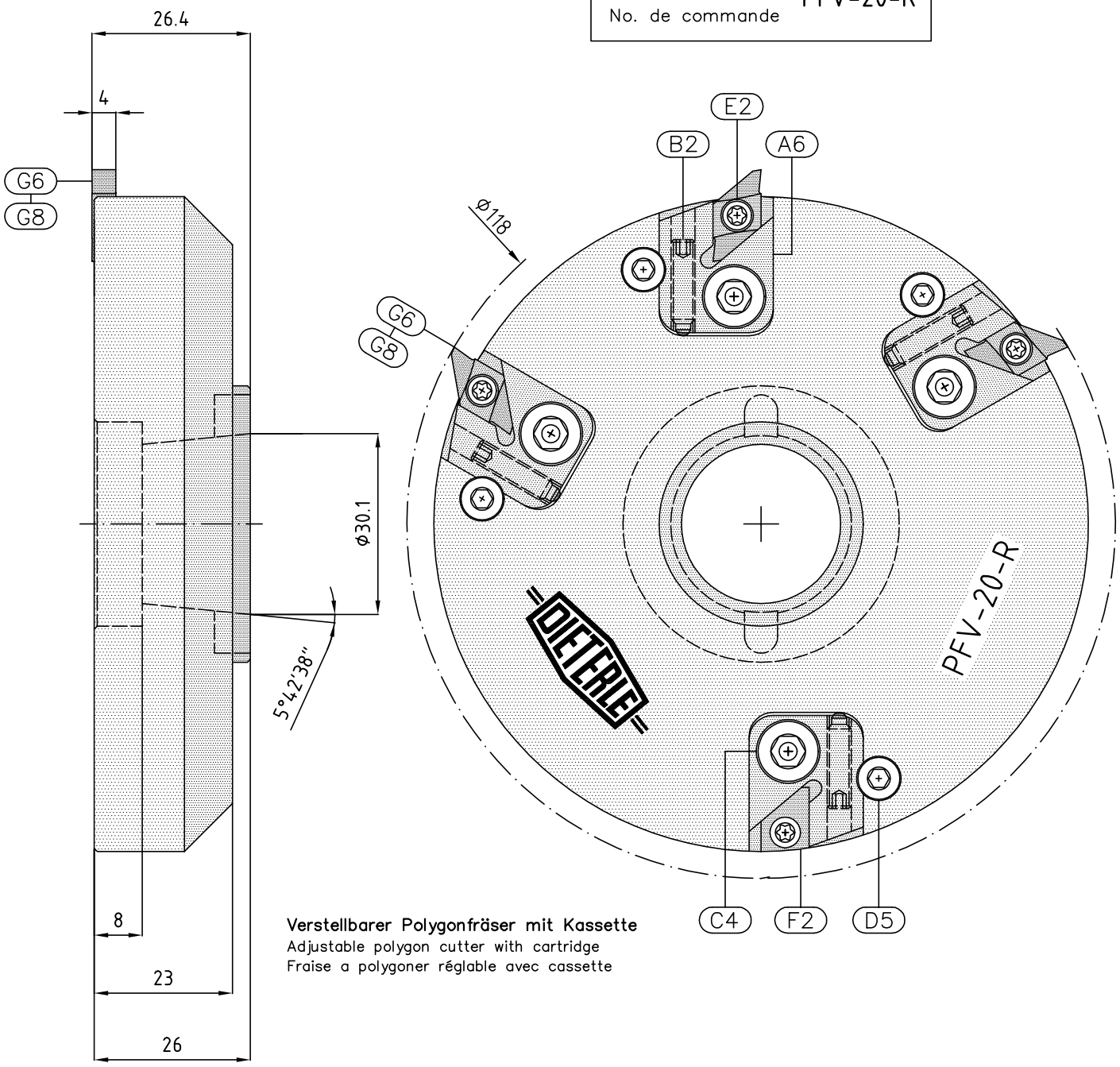

Verstellbarer Polygonfräser mit Kassette
Adjustable polygon cutter with cartridge
Fraise a polygoner réglable avec cassette

Ersatzteile Spare parts Pièces de rechange Seiten Pages 01–02

System = SM = CITIZEN

Polygonfräser Polygon–Tooling Fraises a Polygoner

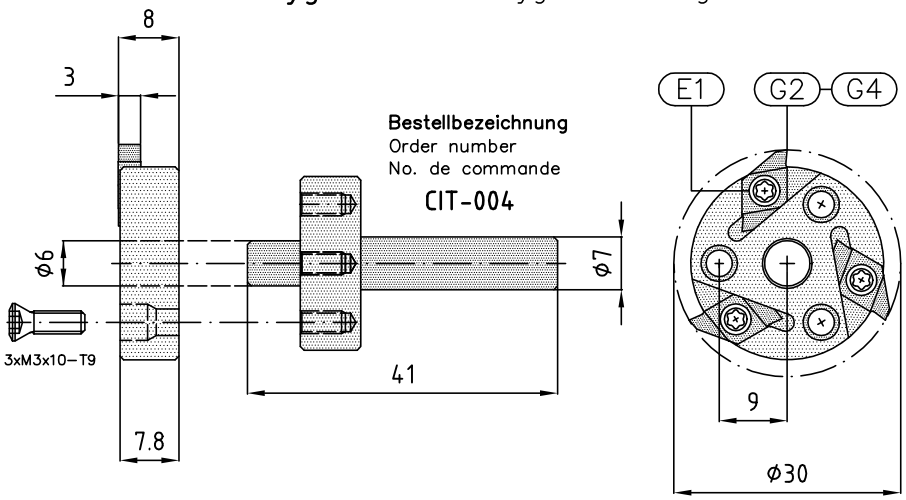

Citizen M12/M16	
Bestellbezeichnung Order number No. de commande	SM-143-R

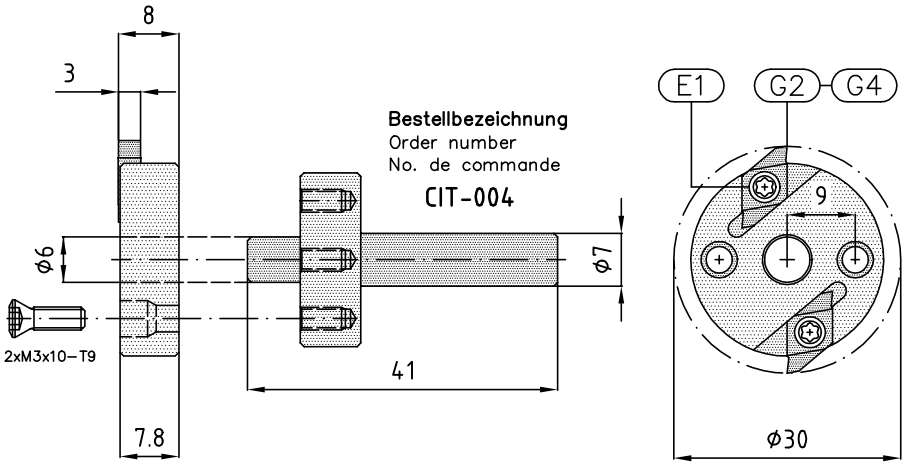

Citizen M12/M16	
Bestellbezeichnung Order number No. de commande	SM-145-R

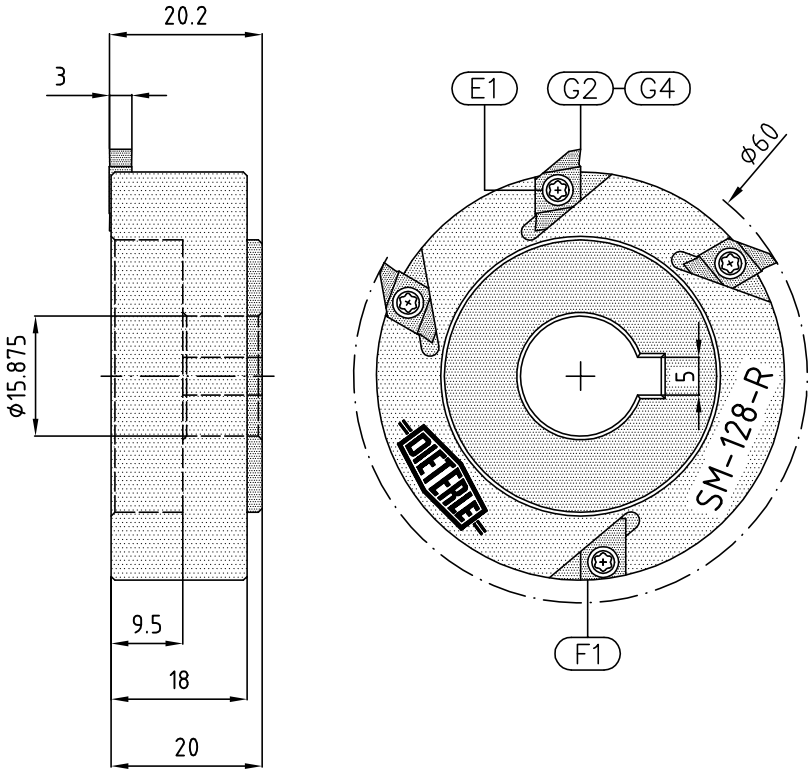

Citizen M12	
Bestellbezeichnung Order number No. de commande	SM-128-R

Ersatzteile–Spare parts–Pièces de rechange Seiten Pages 01–02

System = PFV = CITIZEN

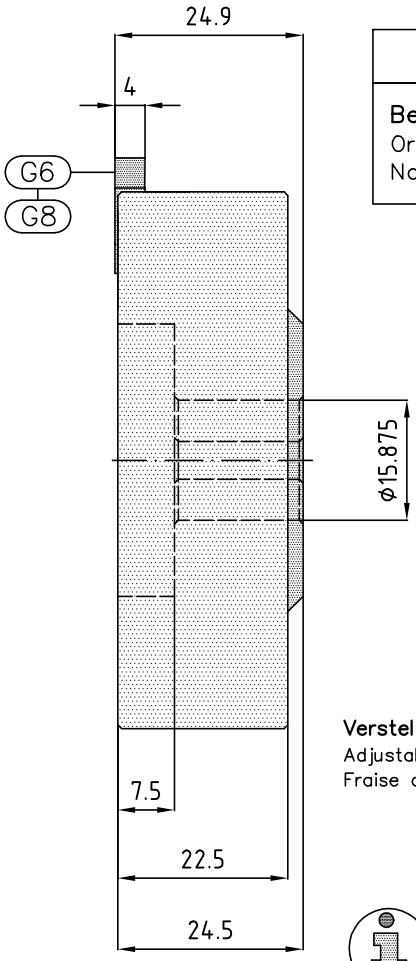

Citizen E32/IV–R	
Bestellbezeichnung Order number No. de commande	PFV-11-Z-R

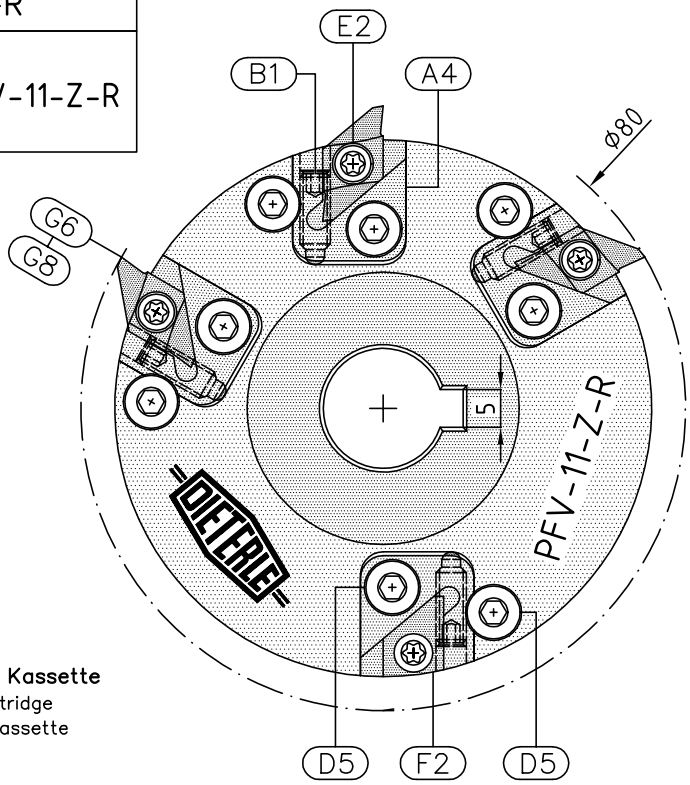

Verstellbarer Polygonfräser mit Kassette
Adjustable polygon cutter with cartridge
Fraise a polygoner réglable avec cassette

Ersatzteile–Spare parts–Pièces de rechange Seiten Pages 01–02

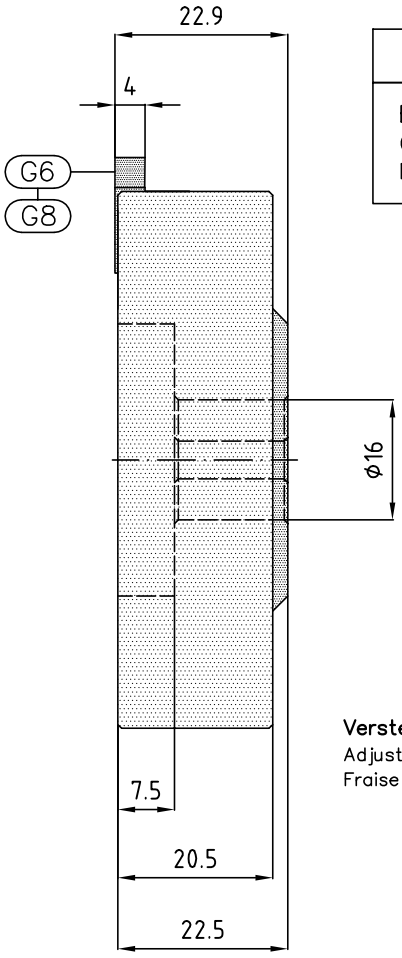

Citizen E32/IV–R	
Bestellbezeichnung Order number No. de commande	PFV-11-R

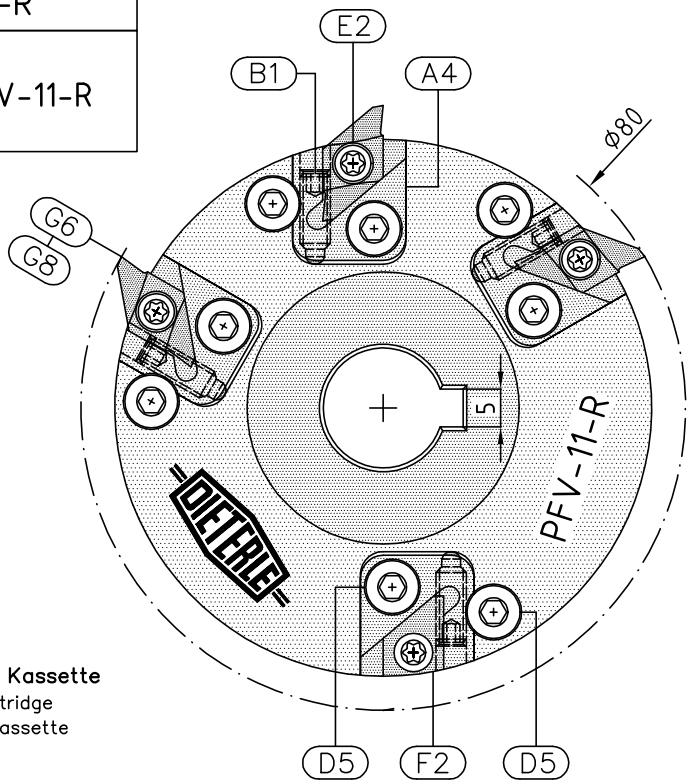

Verstellbarer Polygonfräser mit Kassette
Adjustable polygon cutter with cartridge
Fraise a polygoner réglable avec cassette

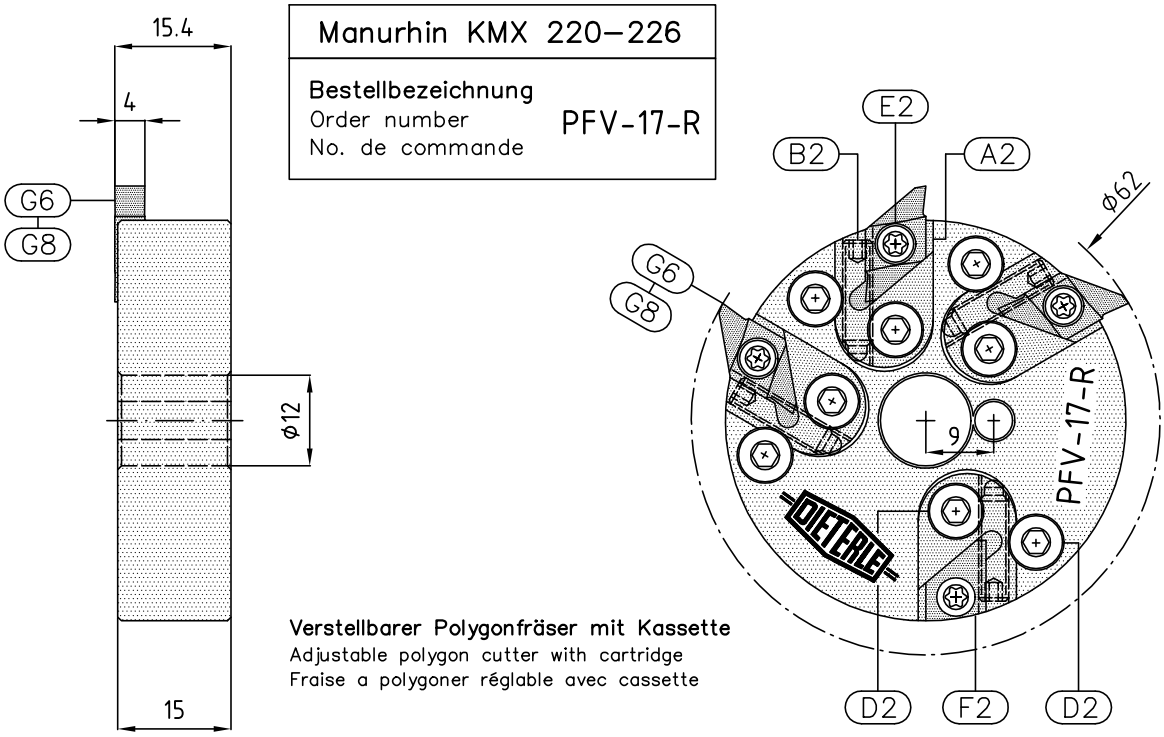

Manurhin KMX 220–226	
Bestellbezeichnung Order number No. de commande	PFV-17-R

Verstellbarer Polygonfräser mit Kassette
Adjustable polygon cutter with cartridge
Fraise a polygoner réglable avec cassette

Ersatzteile–Spare parts–Pièces de rechange Seiten Pages 01–02

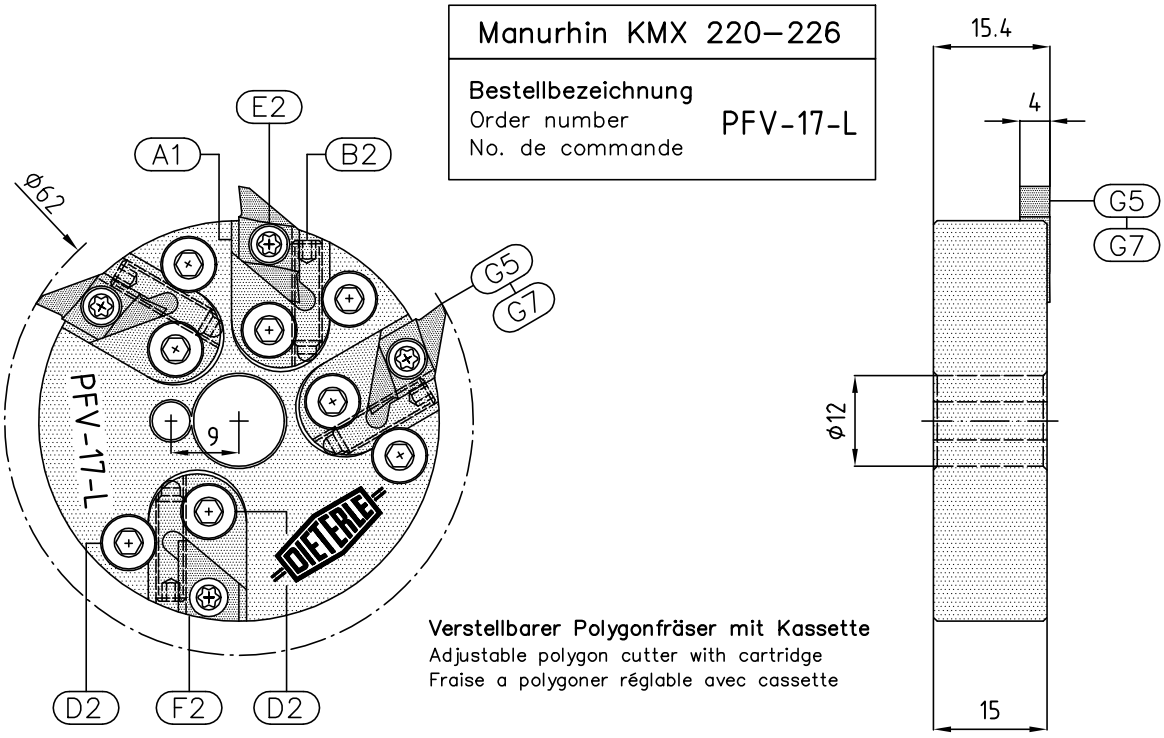

Manurhin KMX 220–226	
Bestellbezeichnung Order number No. de commande	PFV-17-L

Verstellbarer Polygonfräser mit Kassette
Adjustable polygon cutter with cartridge
Fraise a polygoner réglable avec cassette

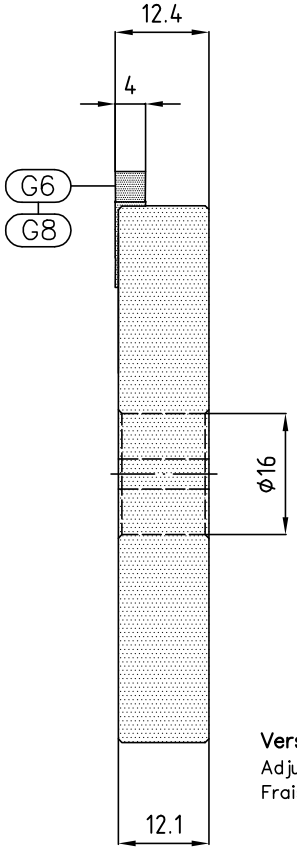

Manurhin KMX 42–442	
Bestellbezeichnung Order number No. de commande	PFV-18-R

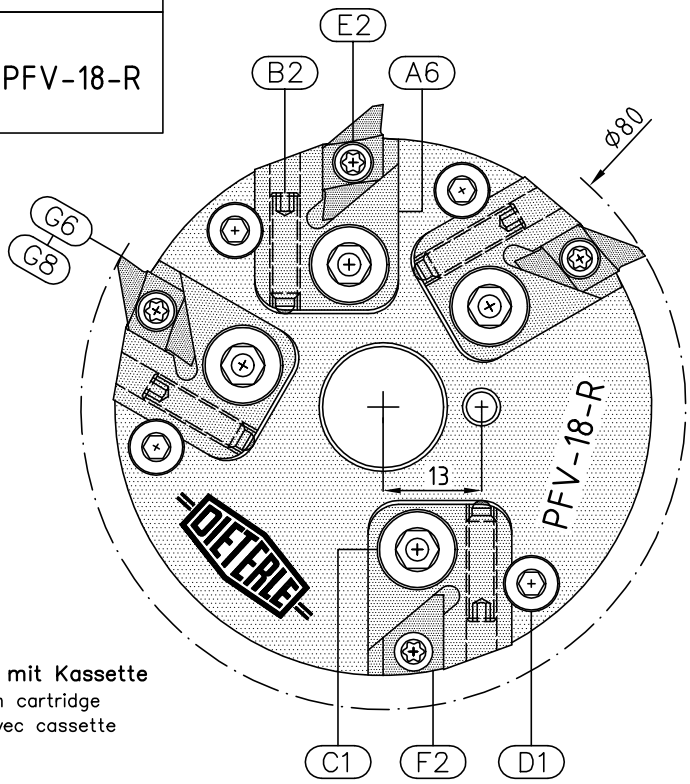

Verstellbarer Polygonfräser mit Kassette
Adjustable polygon cutter with cartridge
Fraise a polygoner réglable avec cassette

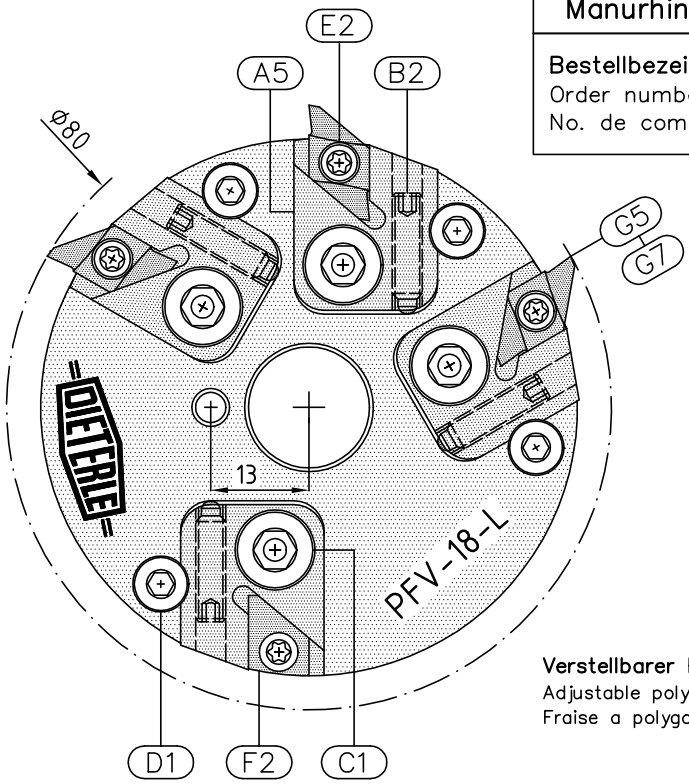

Manurhin KMX 42–442	
Bestellbezeichnung Order number No. de commande	PFV-18-L

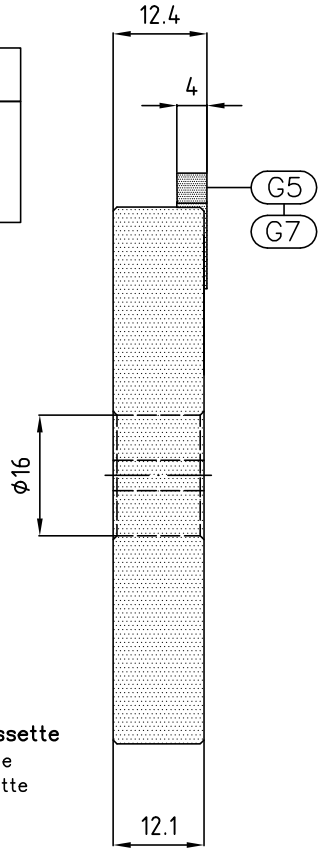

Verstellbarer Polygonfräser mit Kassette
Adjustable polygon cutter with cartridge
Fraise a polygoner réglable avec cassette

Ersatzteile–Spare parts–Pièces de rechange Seiten Pages 01–02

Polygonfräser Polygon–Tooling Fraises a Polygoner

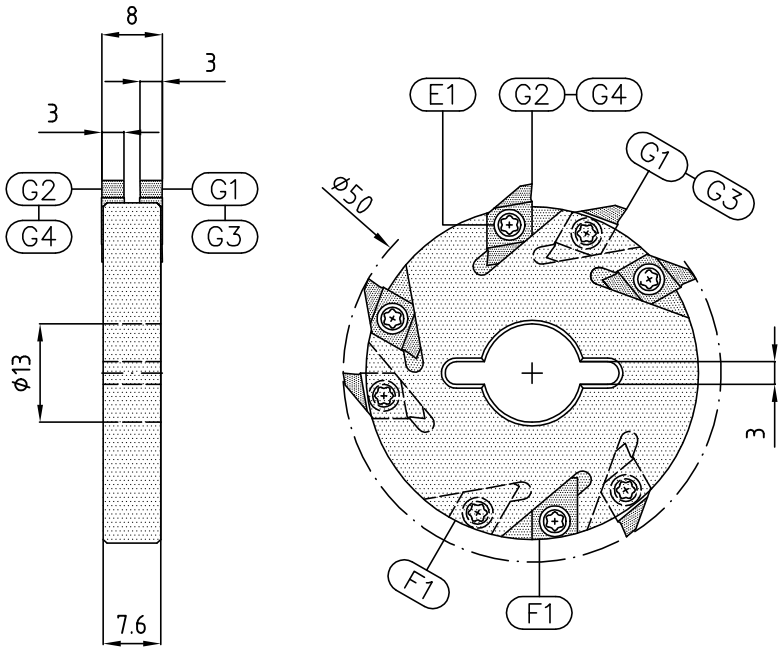

Manurhin Swing–13	
Bestellbezeichnung Order number No. de commande	SM-101-R/L

Ersatzteile–Spare parts–Pièces de rechange Seiten Pages 01–02

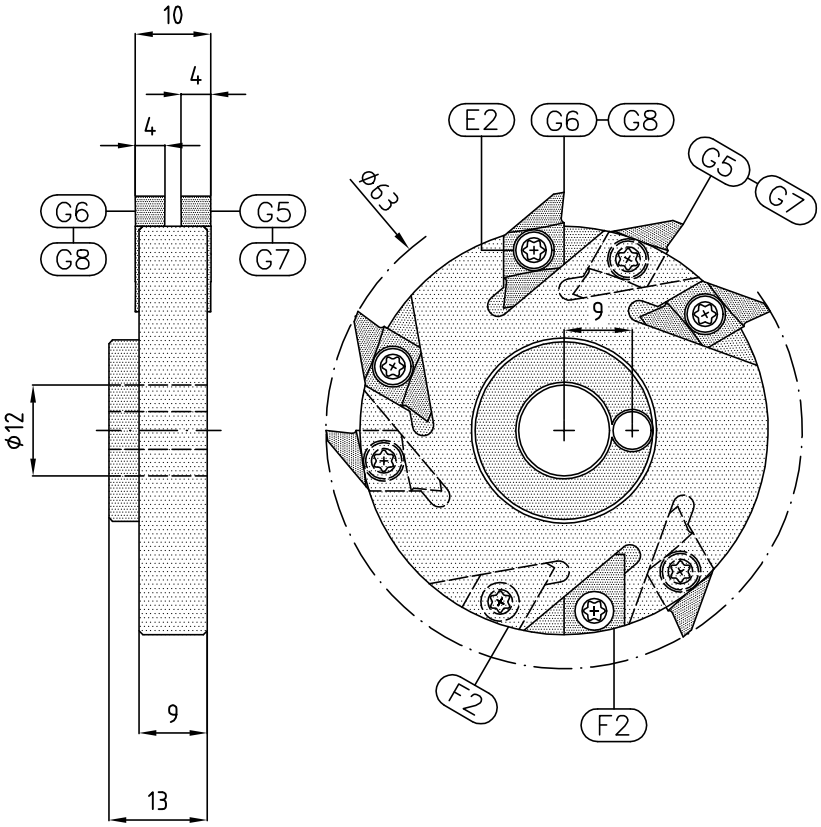

WTO Fräseinrichtung

Manurhin Swing–20	
Bestellbezeichnung Order number No. de commande	SM-114-R/L

Maier ML–26/ML–32E	
Bestellbezeichnung Order number No. de commande	PFV-158-R

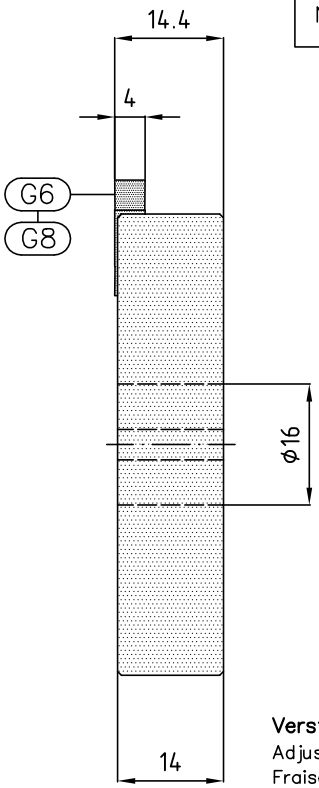

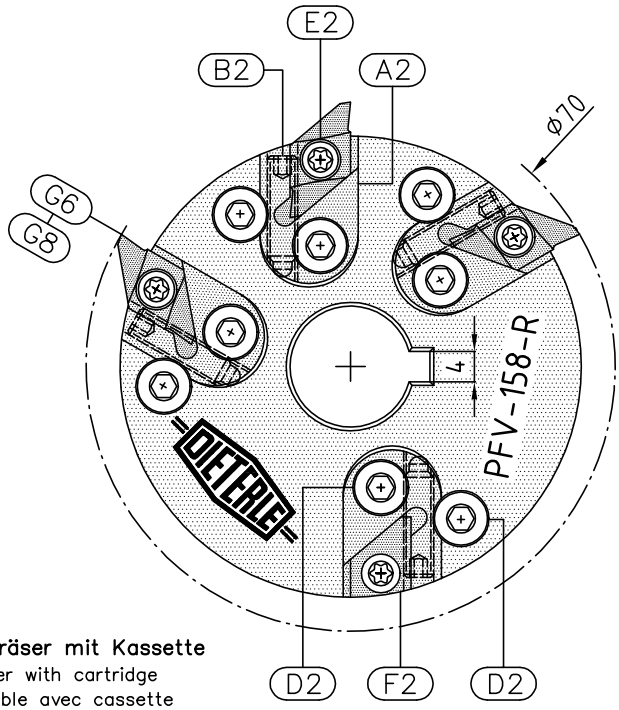

Verstellbarer Polygonfräser mit Kassette
Adjustable polygon cutter with cartridge
Fraise a polygoner réglable avec cassette

Ersatzteile–Spare parts–Pièces de rechange Seiten Pages 01–02

System = PFV = GILDEMEISTER

Ersatzteile
Spare parts
Pièces de rechange
Seiten Pages 01–02

Gildemeister MF Sprint 65	
GM35–6/GM35–8/GM42–6/GMC35	
Bestellbezeichnung Order number No. de commande	PFV-21-L

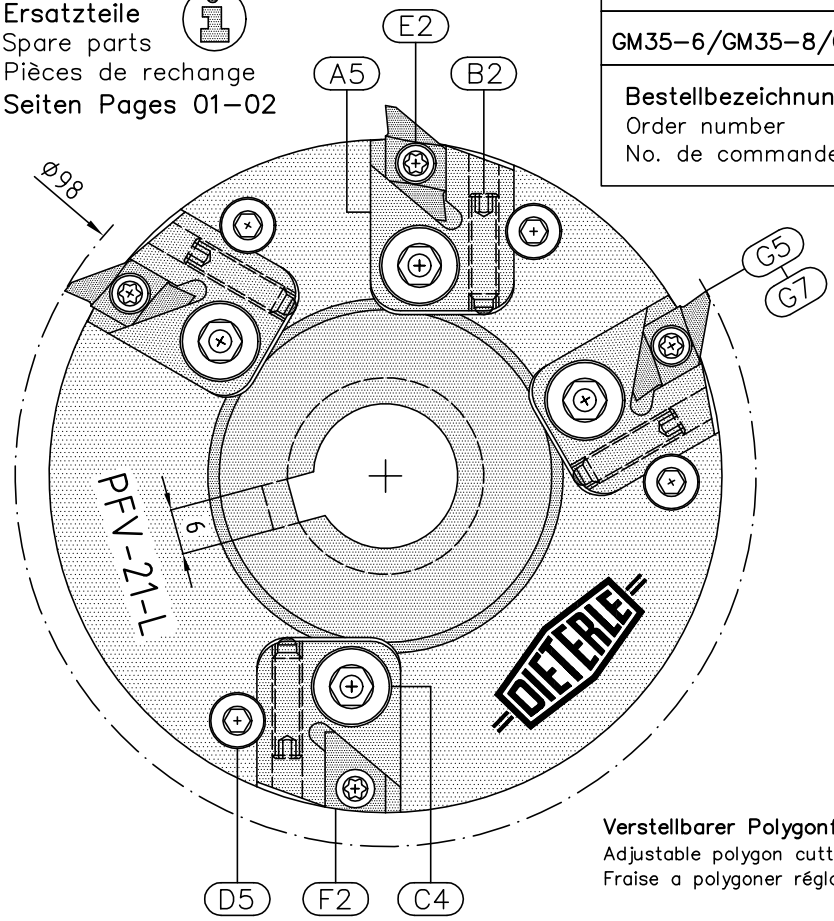

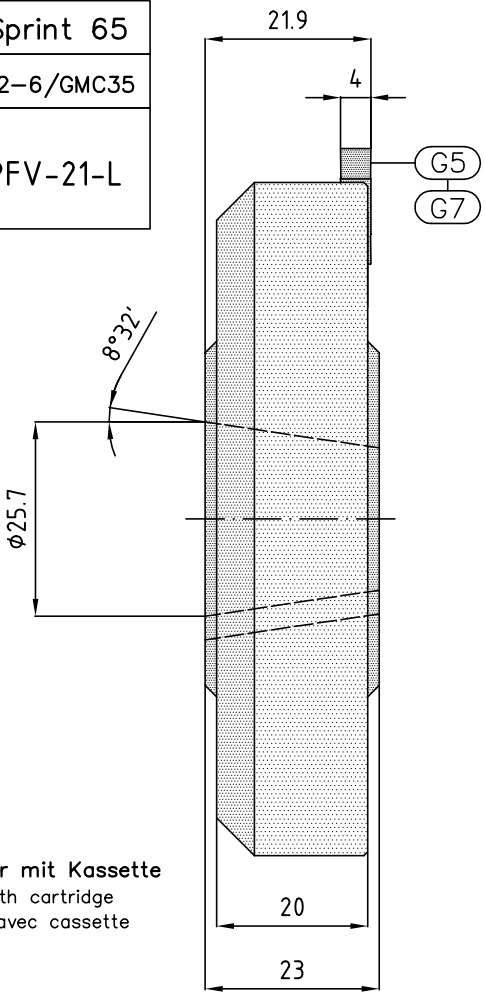

Verstellbarer Polygonfräser mit Kassette
Adjustable polygon cutter with cartridge
Fraise a polygoner réglable avec cassette

Ersatzteile
Spare parts
Pièces de rechange
Seiten Pages 01–02

Gildemeister MF Sprint 65	
GM35–6/GM35–8/GM42–6/GMC35	
Bestellbezeichnung Order number No. de commande	PFV-21-1-L

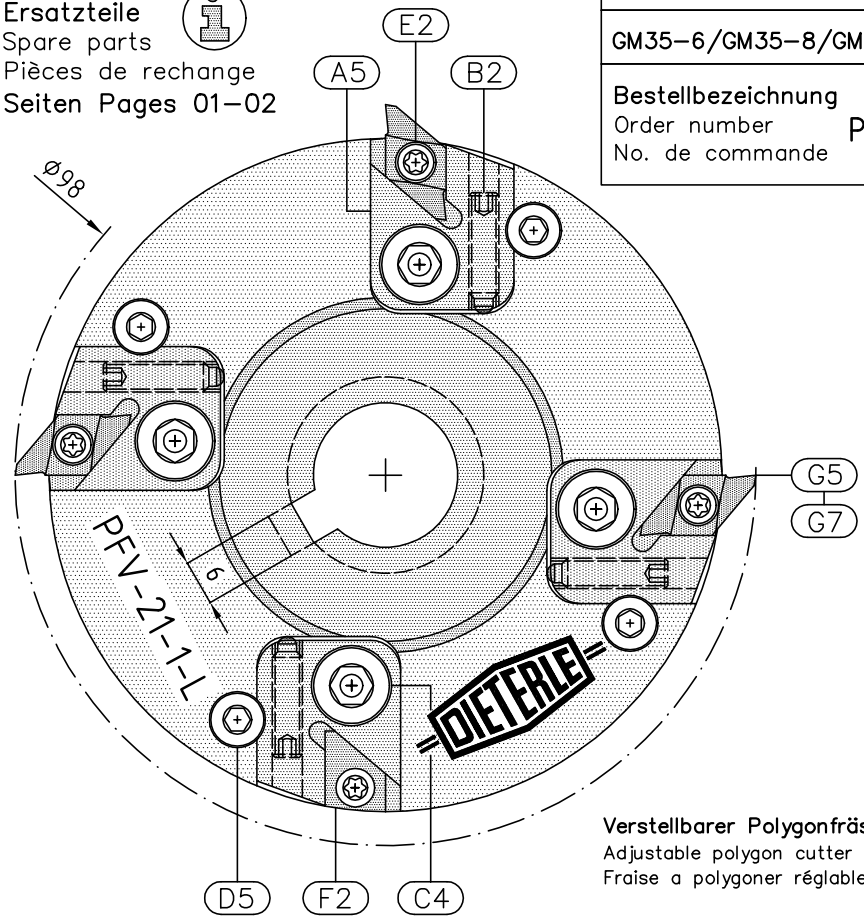

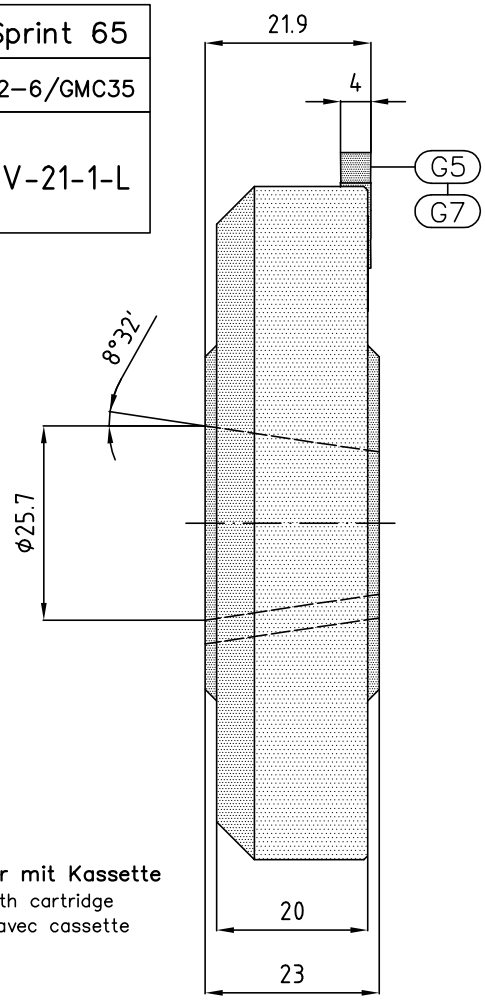

Verstellbarer Polygonfräser mit Kassette
Adjustable polygon cutter with cartridge
Fraise a polygoner réglable avec cassette

Gildemeister MF Sprint 65	
GM35–6/GM35–8/GM42–6/GMC35	
Bestellbezeichnung Order number No. de commande	PFV-21-R

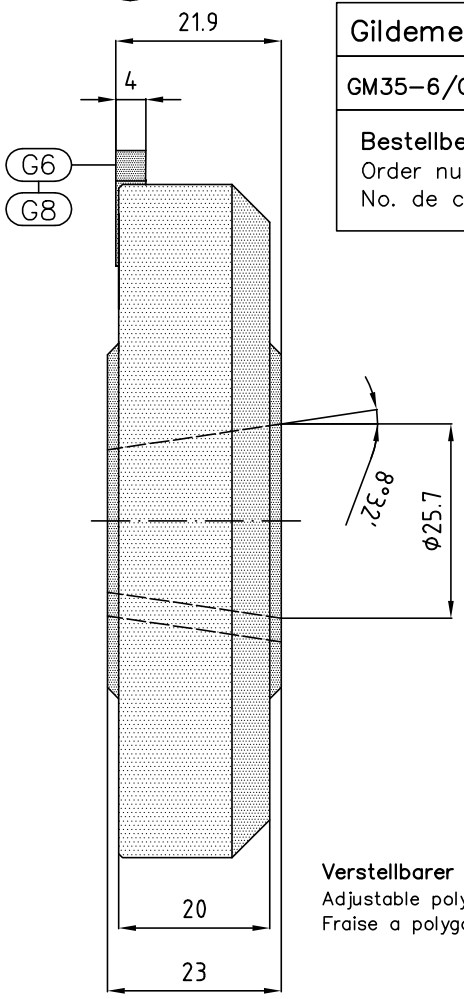

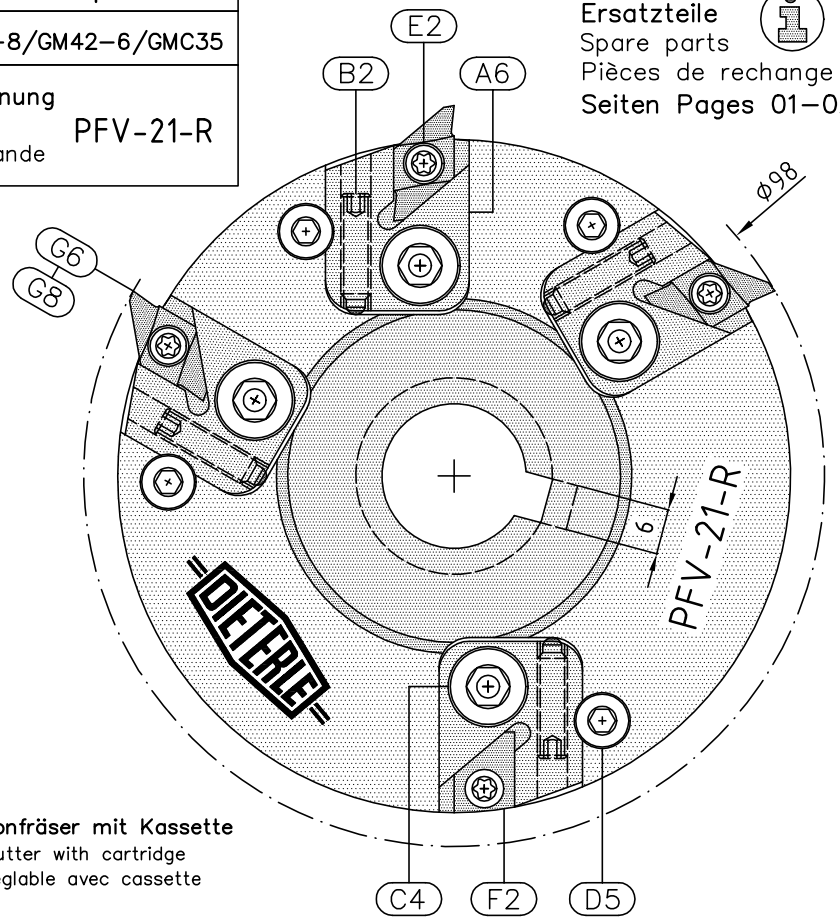

Ersatzteile
Spare parts
Pièces de rechange
Seiten Pages 01–02

Verstellbarer Polygonfräser mit Kassette
Adjustable polygon cutter with cartridge
Fraise a polygoner réglable avec cassette

Gildemeister MF Sprint 65	
GM35–6/GM35–8/GM42–6/GMC35	
Bestellbezeichnung Order number No. de commande	PFV-21-1-R

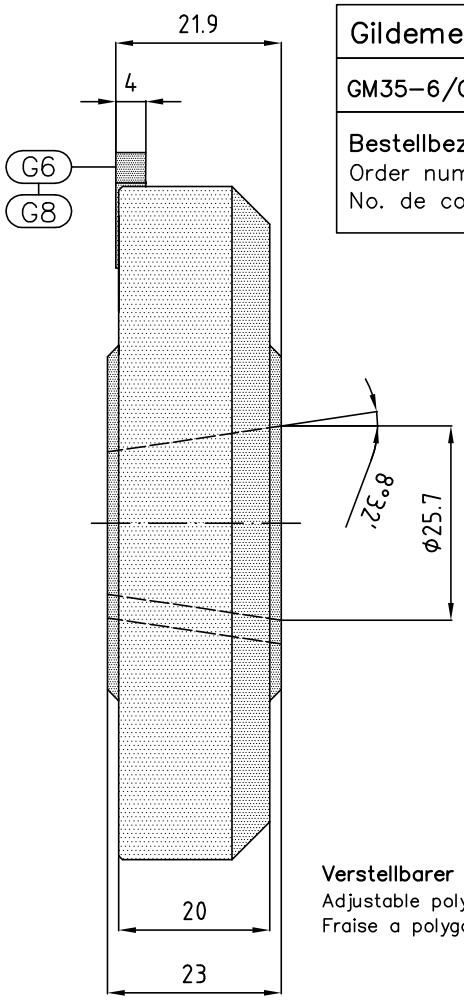

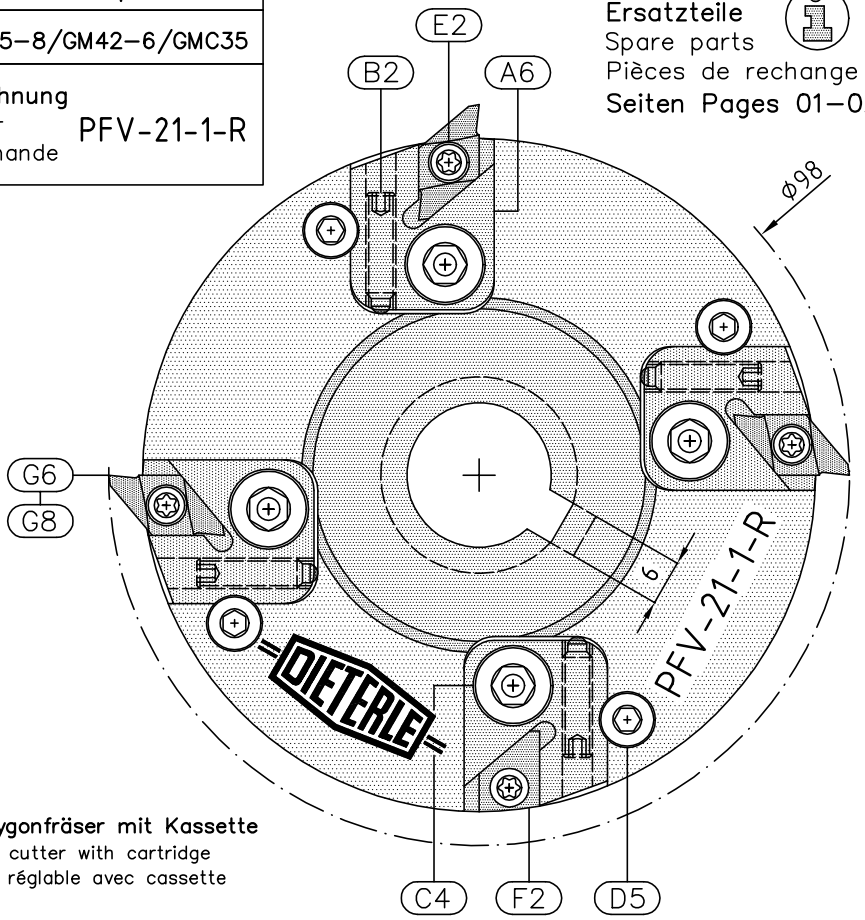

Ersatzteile
Spare parts
Pièces de rechange
Seiten Pages 01–02

Verstellbarer Polygonfräser mit Kassette
Adjustable polygon cutter with cartridge
Fraise a polygoner réglable avec cassette

System = PFV = GILDEMEISTER

Ersatzteile
Spare parts
Pièces de rechange
Seiten Pages 01–02

Gildemeister AS 32/48/67	
Bestellbezeichnung Order number No. de commande	PFV-102-L

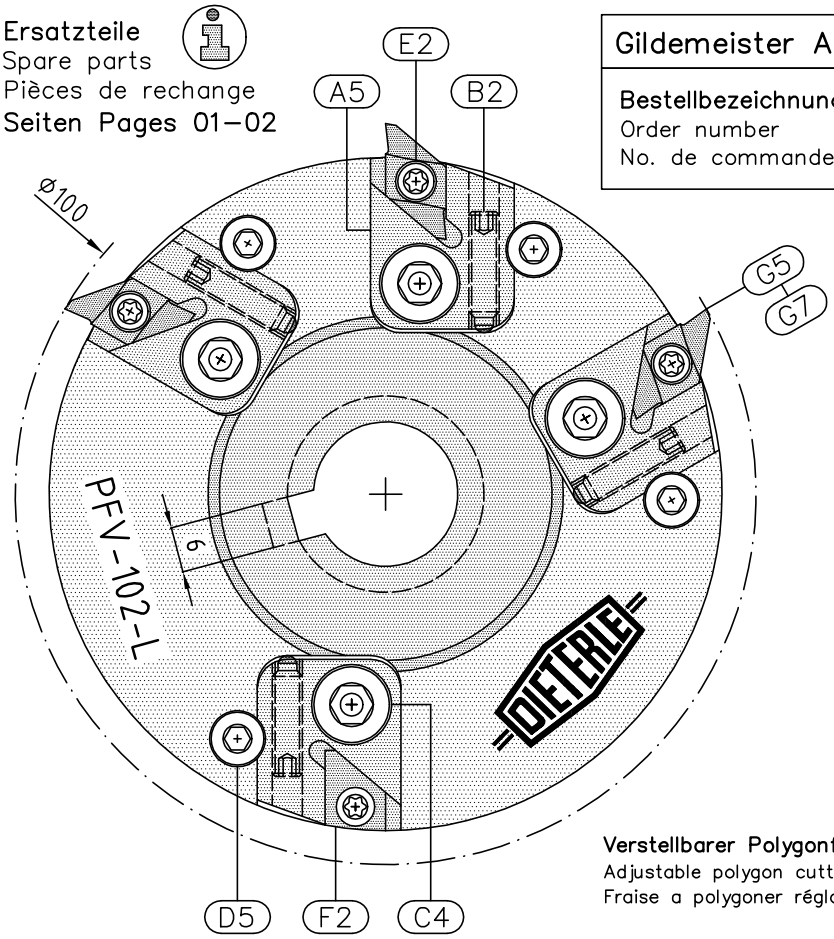

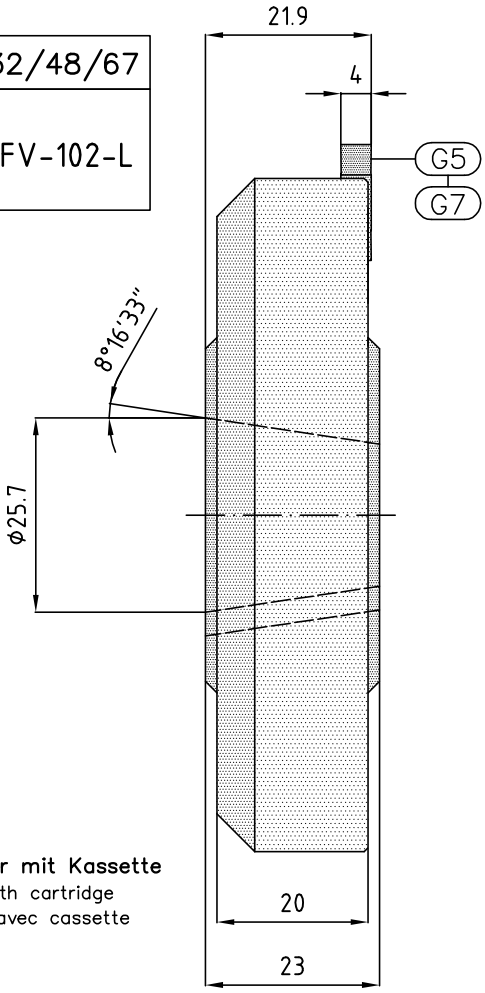

Verstellbarer Polygonfräser mit Kassette
Adjustable polygon cutter with cartridge
Fraise a polygoner réglable avec cassette

Ersatzteile
Spare parts
Pièces de rechange
Seiten Pages 01–02

Gildemeister AS 32/48/67	
Bestellbezeichnung Order number No. de commande	PFV-102-1-L

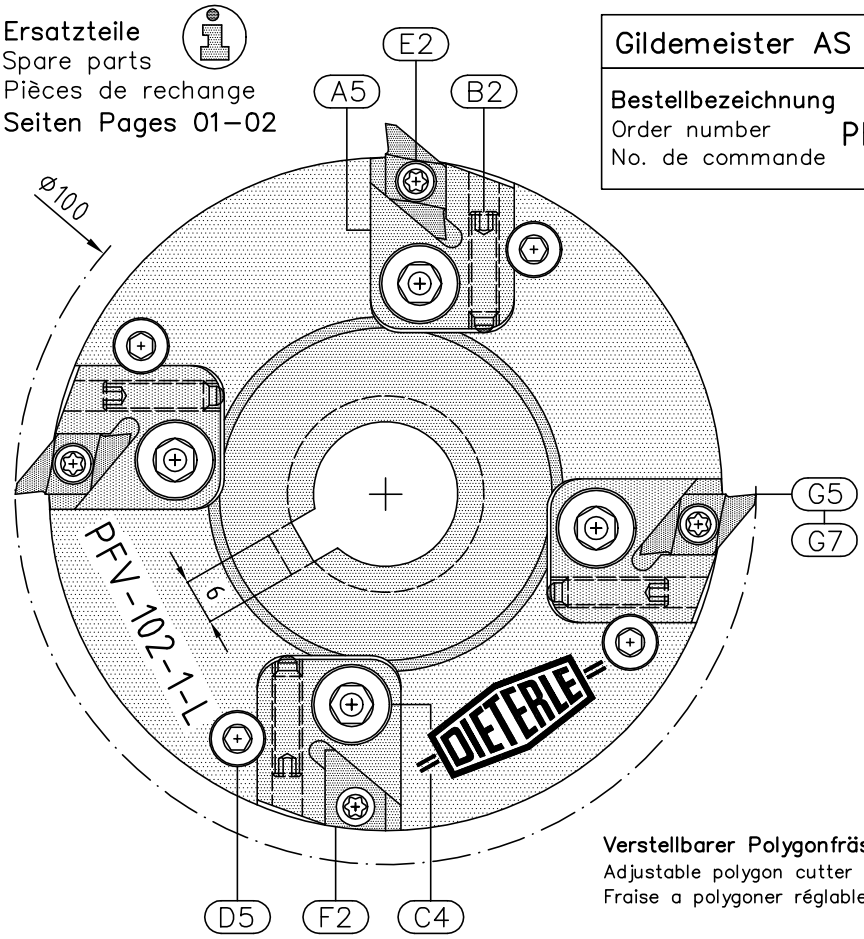

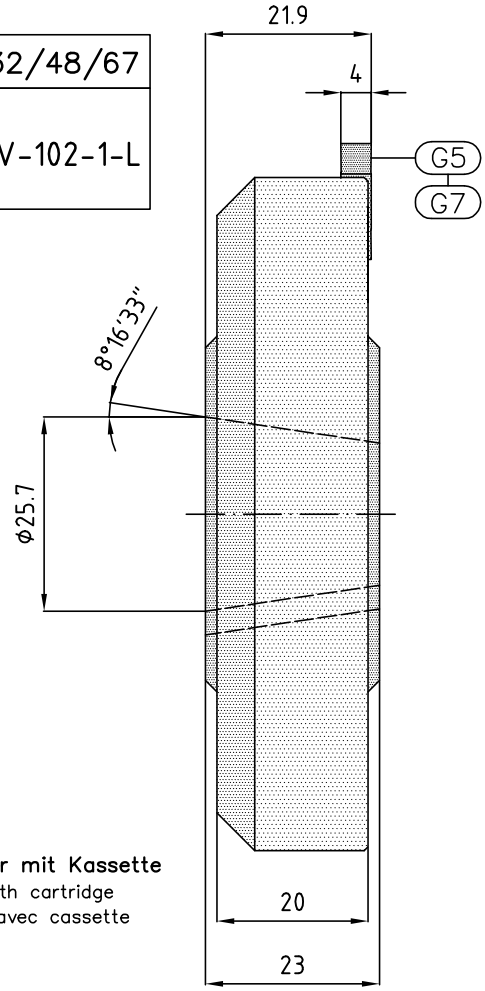

Verstellbarer Polygonfräser mit Kassette
Adjustable polygon cutter with cartridge
Fraise a polygoner réglable avec cassette

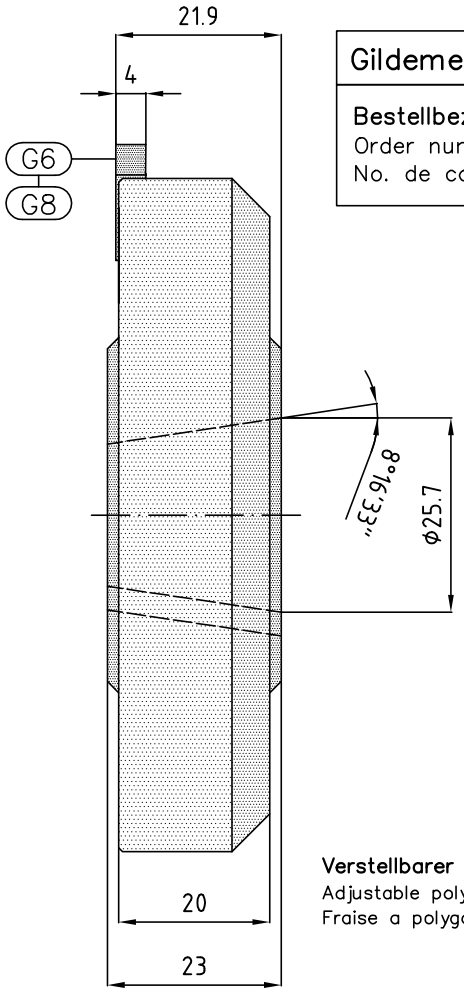

Gildemeister AS 32/48/67	
Bestellbezeichnung Order number No. de commande	PFV-102-R

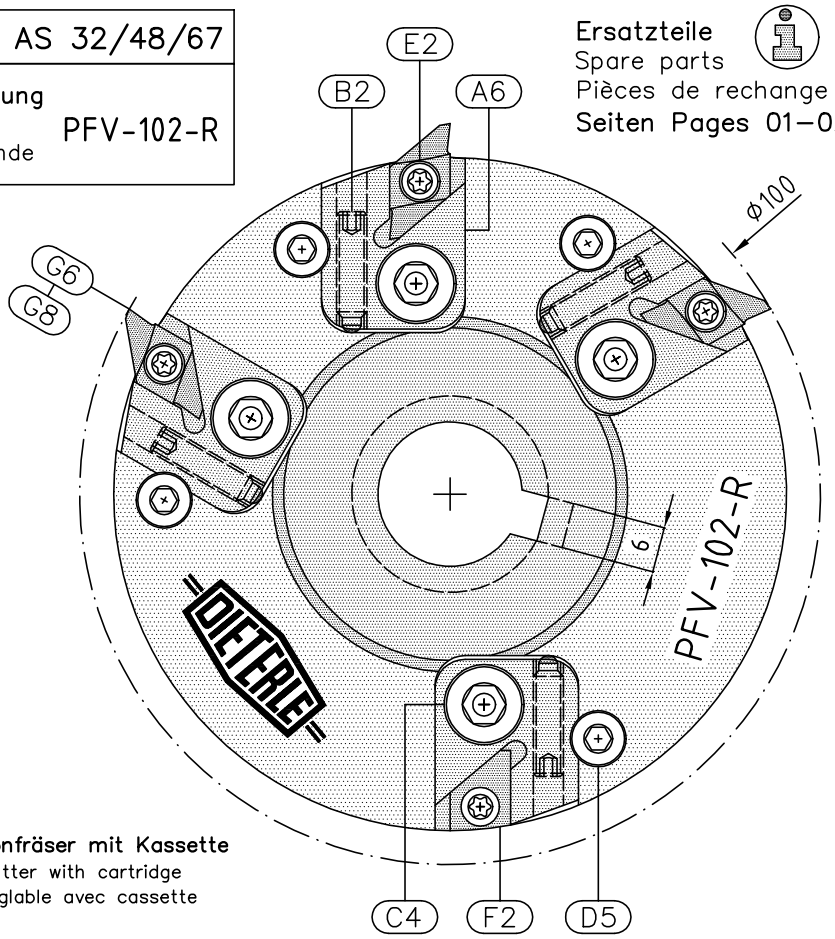

Ersatzteile
Spare parts
Pièces de rechange
Seiten Pages 01–02

Verstellbarer Polygonfräser mit Kassette
Adjustable polygon cutter with cartridge
Fraise a polygoner réglable avec cassette

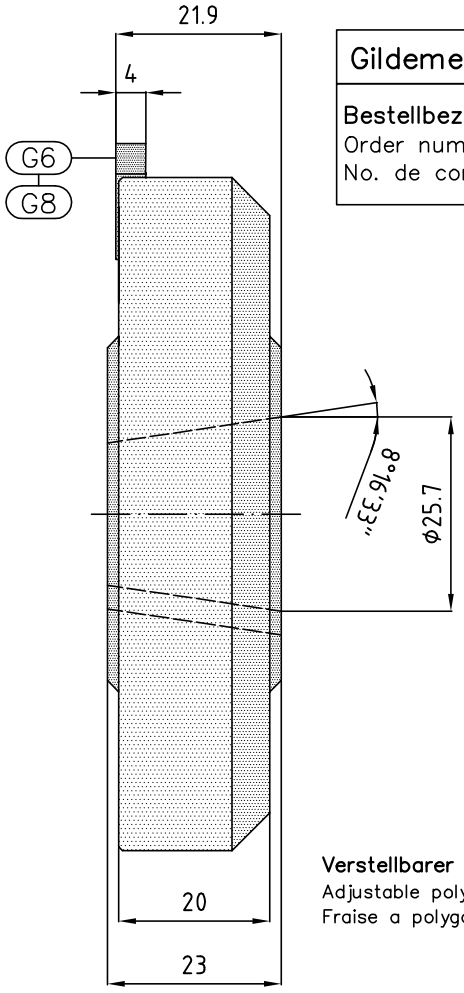

Gildemeister AS 32/48/67	
Bestellbezeichnung Order number No. de commande	PFV-102-1-R

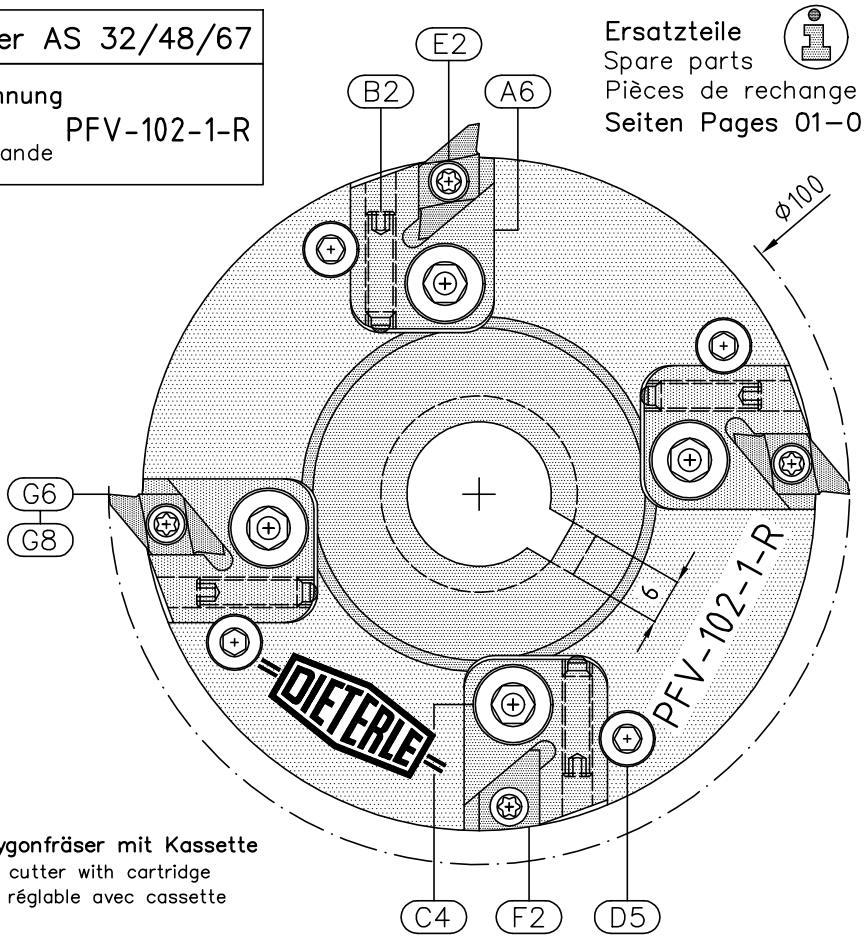

Ersatzteile
Spare parts
Pièces de rechange
Seiten Pages 01–02

Verstellbarer Polygonfräser mit Kassette
Adjustable polygon cutter with cartridge
Fraise a polygoner réglable avec cassette

Ersatzteile
Spare parts
Pièces de rechange
Seiten Pages 01–02

Gildemeister GS20	
GM20–6/GM35–8/GMC35	
Bestellbezeichnung Order number No. de commande	PFV-106-L

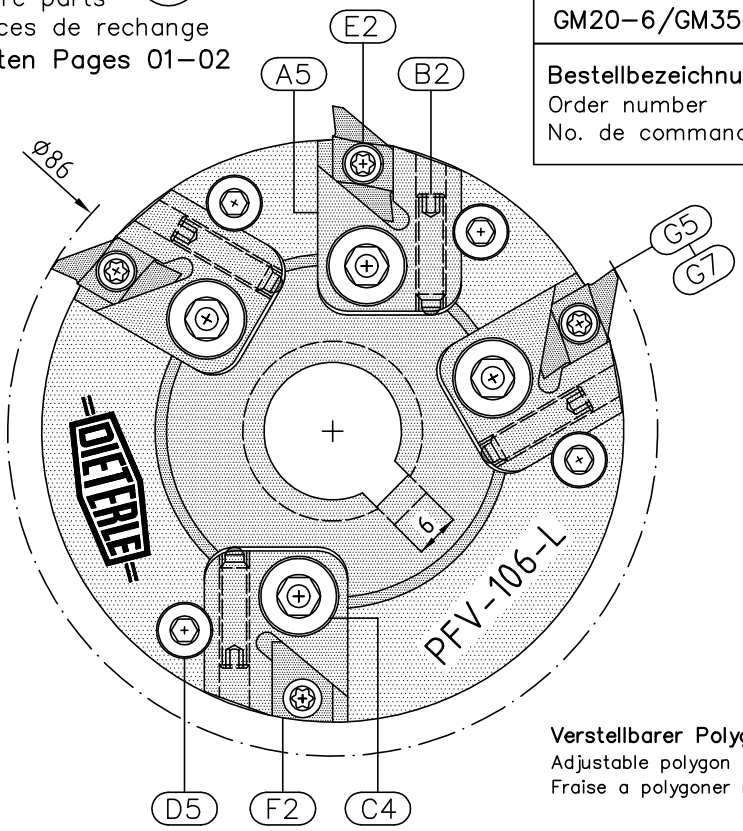

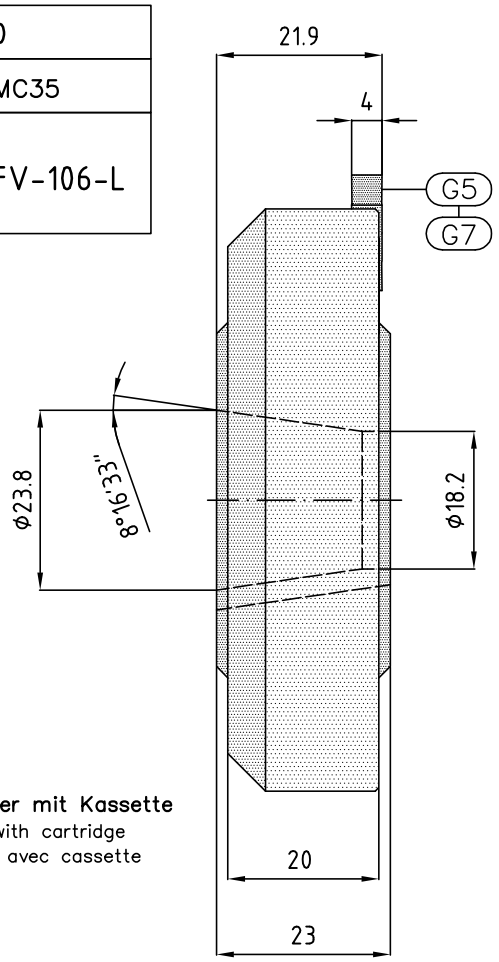

Verstellbarer Polygonfräser mit Kassette
Adjustable polygon cutter with cartridge
Fraise a polygoner réglable avec cassette

Ersatzteile
Spare parts
Pièces de rechange
Seiten Pages 01–02

Gildemeister GS20	
GM20–6/GM35–8/GMC35	
Bestellbezeichnung Order number No. de commande	PFV-106-1-L

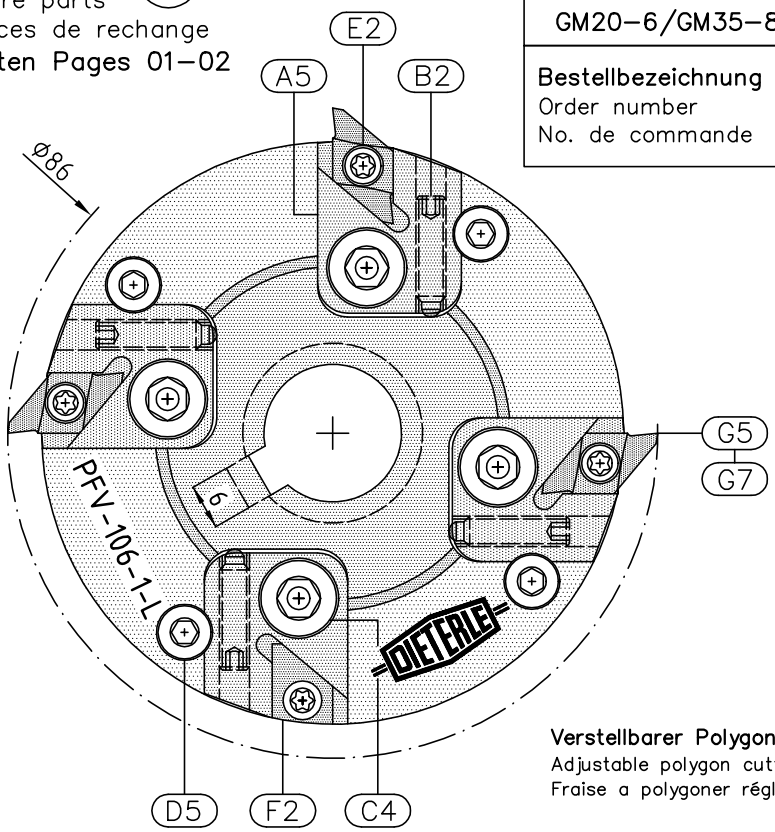

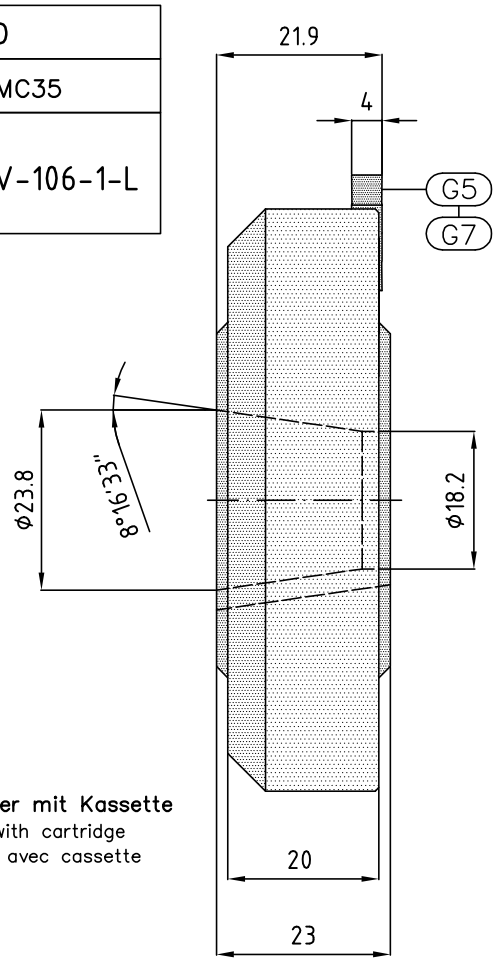

Verstellbarer Polygonfräser mit Kassette
Adjustable polygon cutter with cartridge
Fraise a polygoner réglable avec cassette

Gildemeister GS20
GM20–6/GM35–8/GMC35
Bestellbezeichnung Order number No. de commande **PFV-106-R**

Ersatzteile
Spare parts
Pièces de rechange
Seiten Pages 01–02

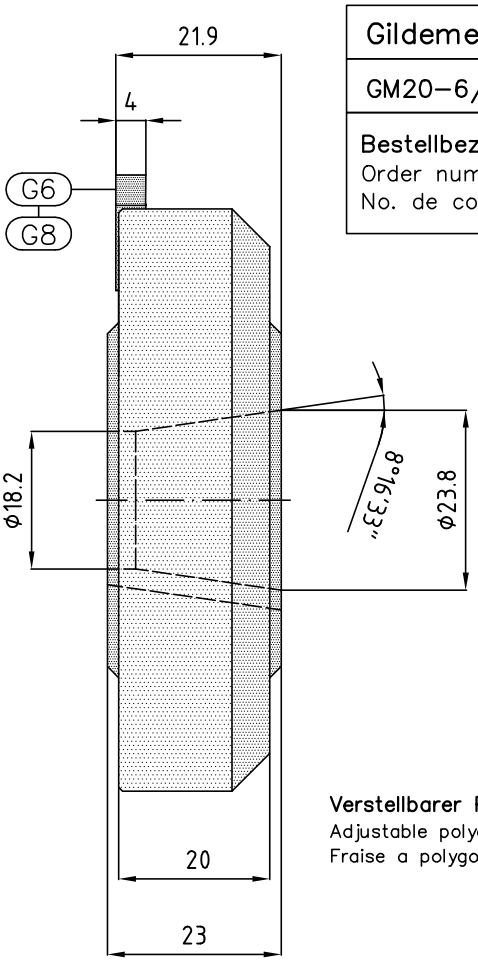

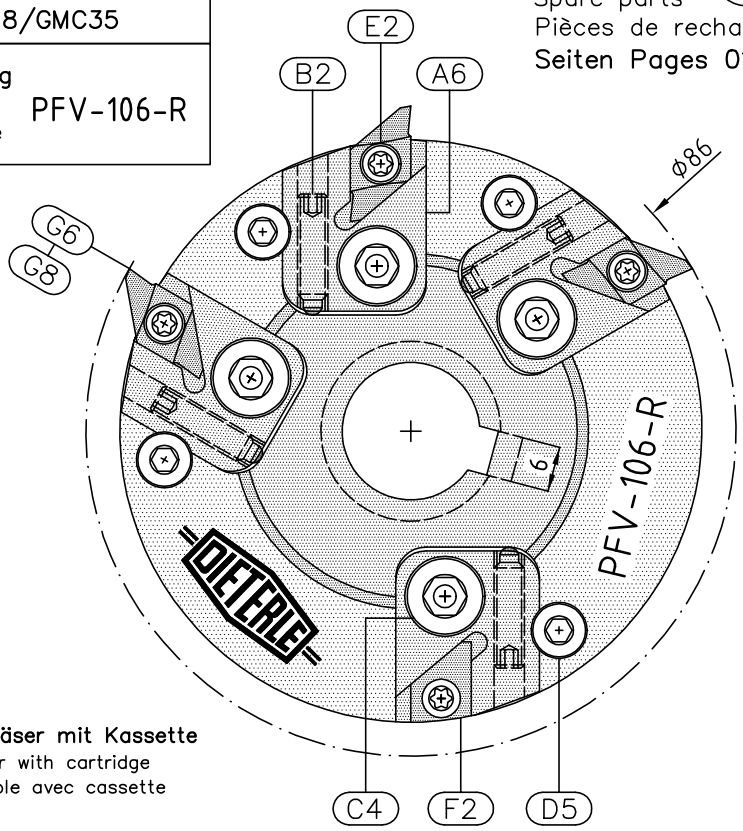

Verstellbarer Polygonfräser mit Kassette
Adjustable polygon cutter with cartridge
Fraise a polygoner réglable avec cassette

Gildemeister GS20
GM20–6/GM35–8/GMC35
Bestellbezeichnung Order number No. de commande **PFV-106-1-R**

Ersatzteile
Spare parts
Pièces de rechange
Seiten Pages 01–02

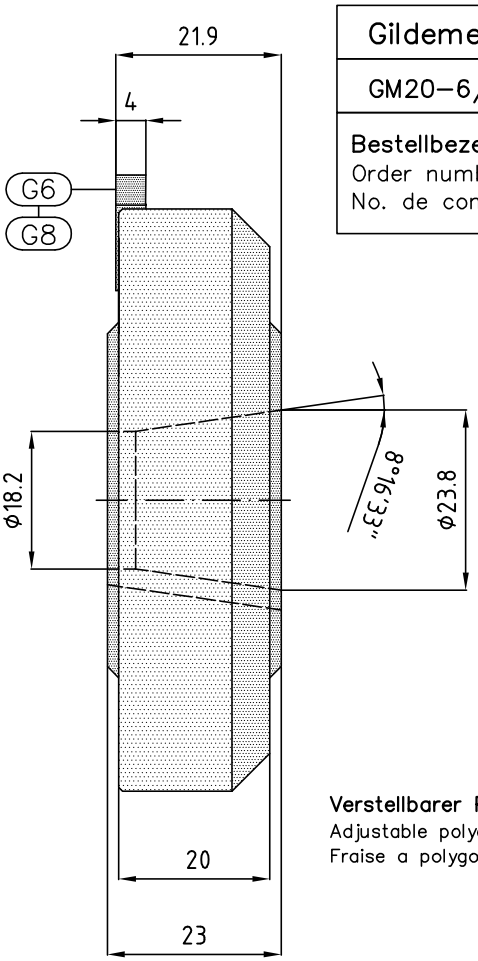

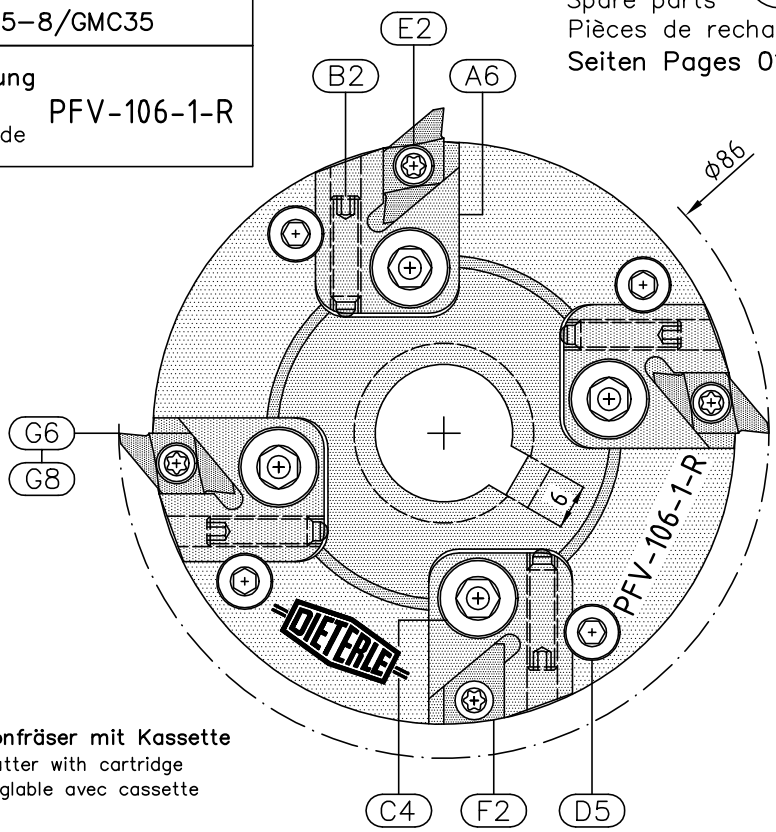

Verstellbarer Polygonfräser mit Kassette
Adjustable polygon cutter with cartridge
Fraise a polygoner réglable avec cassette

Gildemeister GM16
GLD 25/GD 32/Sprint 32L
Bestellbezeichnung Order number No. de commande **PFV-109-L**

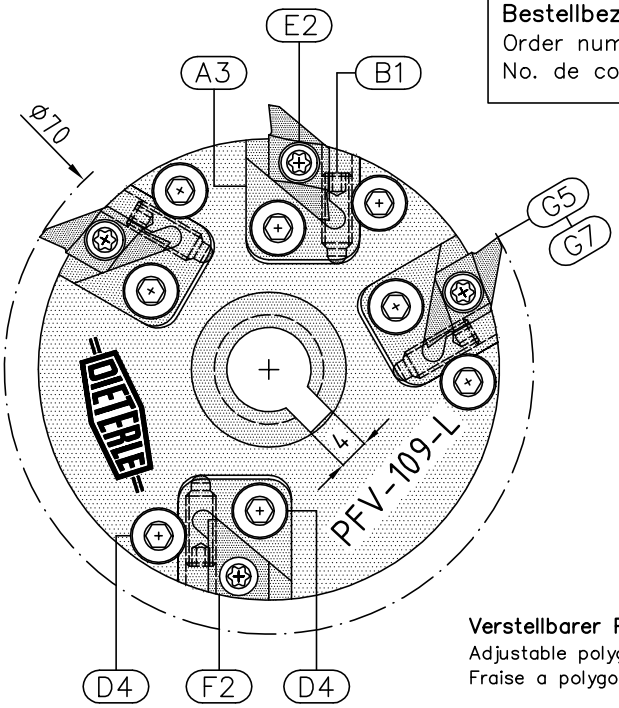

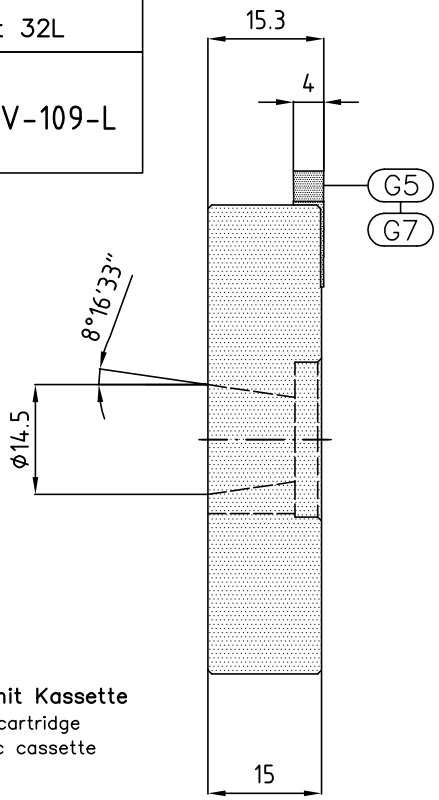

Verstellbarer Polygonfräser mit Kassette
Adjustable polygon cutter with cartridge
Fraise a polygoner réglable avec cassette

Ersatzteile–Spare parts–Pièces de rechange Seiten Pages 01–02

Gildemeister GM16
GLD 25/GD 32/Sprint 32L
Bestellbezeichnung Order number No. de commande **PFV-109-1-L**

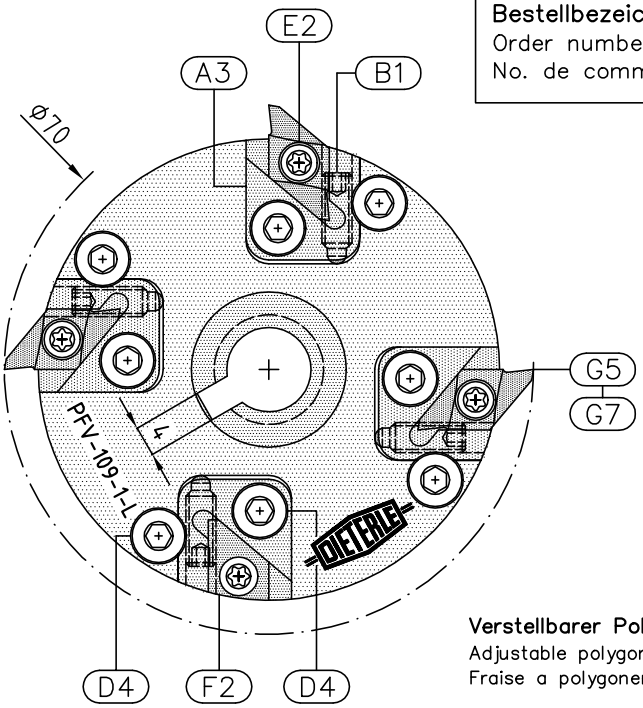

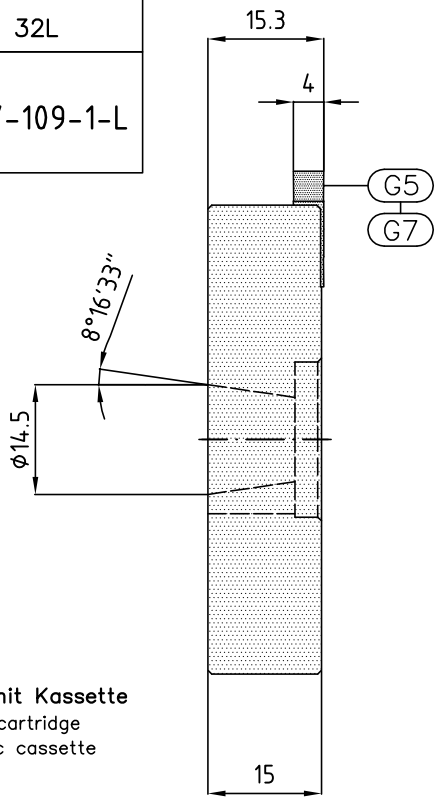

Verstellbarer Polygonfräser mit Kassette
Adjustable polygon cutter with cartridge
Fraise a polygoner réglable avec cassette

Gildemeister GM16
GLD 25/GD 32/Sprint 32L
Bestellbezeichnung Order number No. de commande PFV-109-R

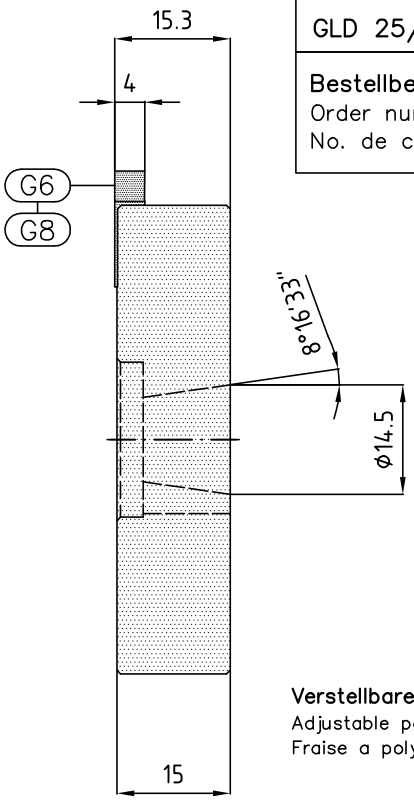

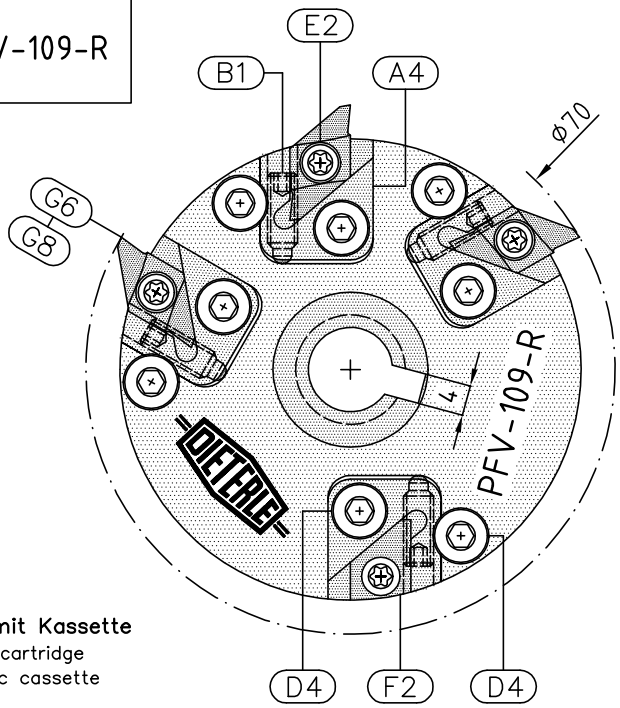

Verstellbarer Polygonfräser mit Kassette
Adjustable polygon cutter with cartridge
Fraise a polygoner réglable avec cassette

Ersatzteile–Spare parts–Pièces de rechange Seiten Pages 01–02

Gildemeister GM16
GLD 25/GD 32/Sprint 32L
Bestellbezeichnung Order number No. de commande PFV-109-1-R

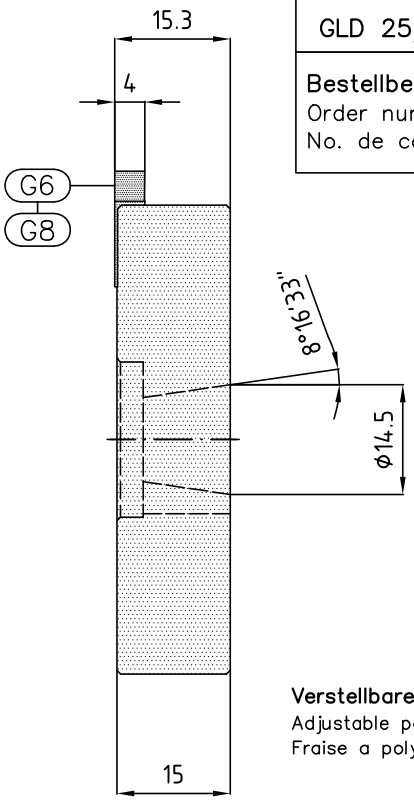

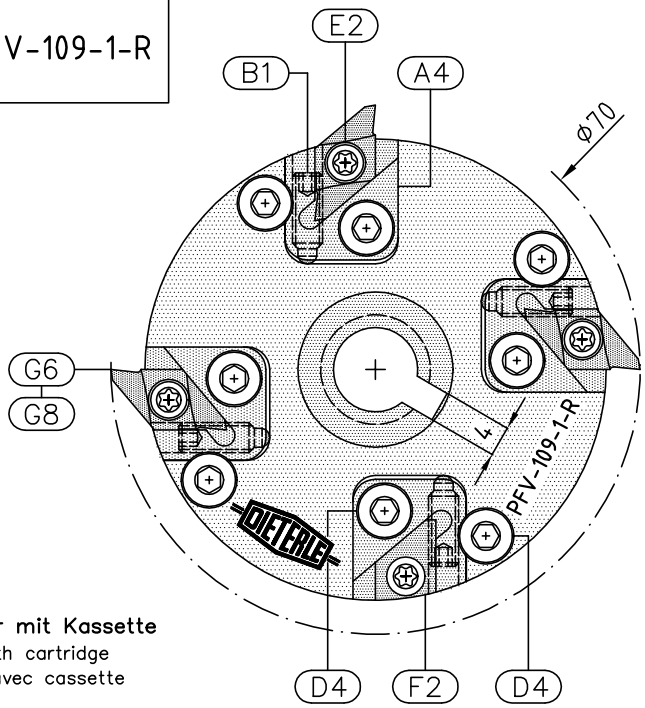

Verstellbarer Polygonfräser mit Kassette
Adjustable polygon cutter with cartridge
Fraise a polygoner réglable avec cassette

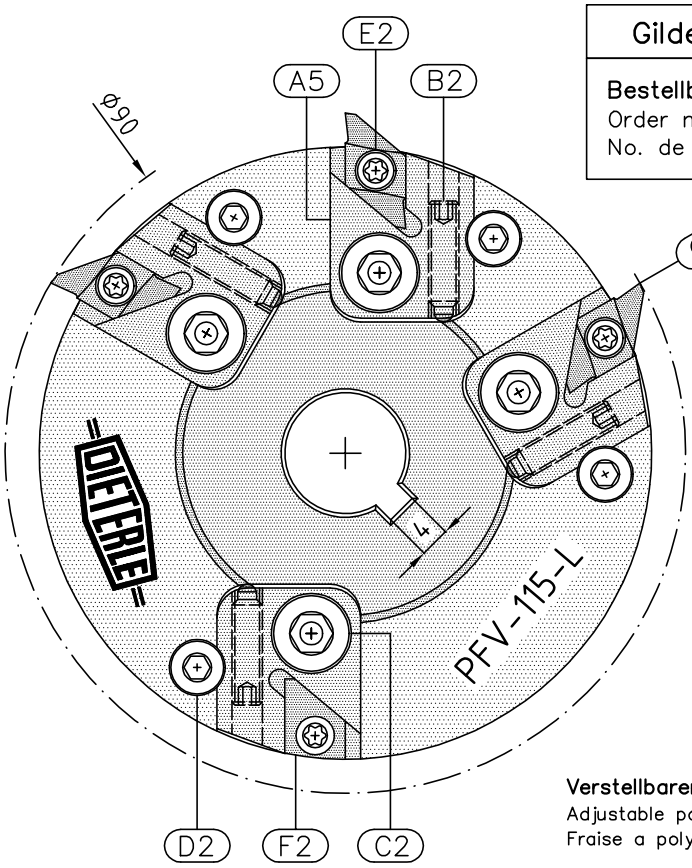

Gildemeister NF.Sprint	
Bestellbezeichnung Order number No. de commande	PFV-115-L

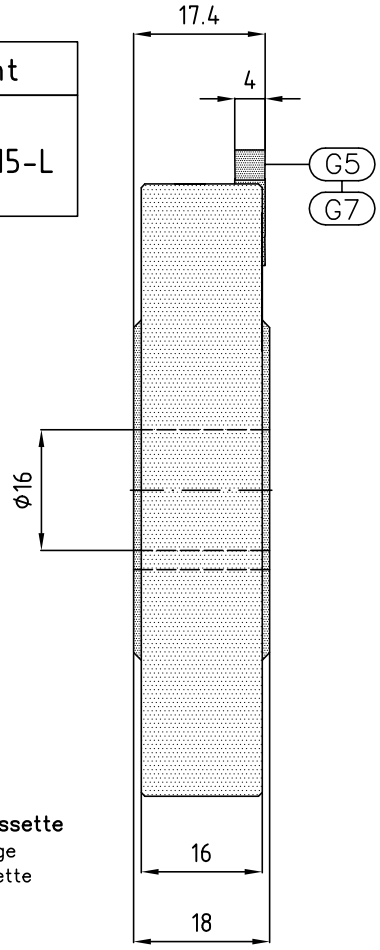

Verstellbarer Polygonfräser mit Kassette
Adjustable polygon cutter with cartridge
Fraise a polygoner réglable avec cassette

Ersatzteile Spare parts Pièces de rechange Seiten Pages 01–02

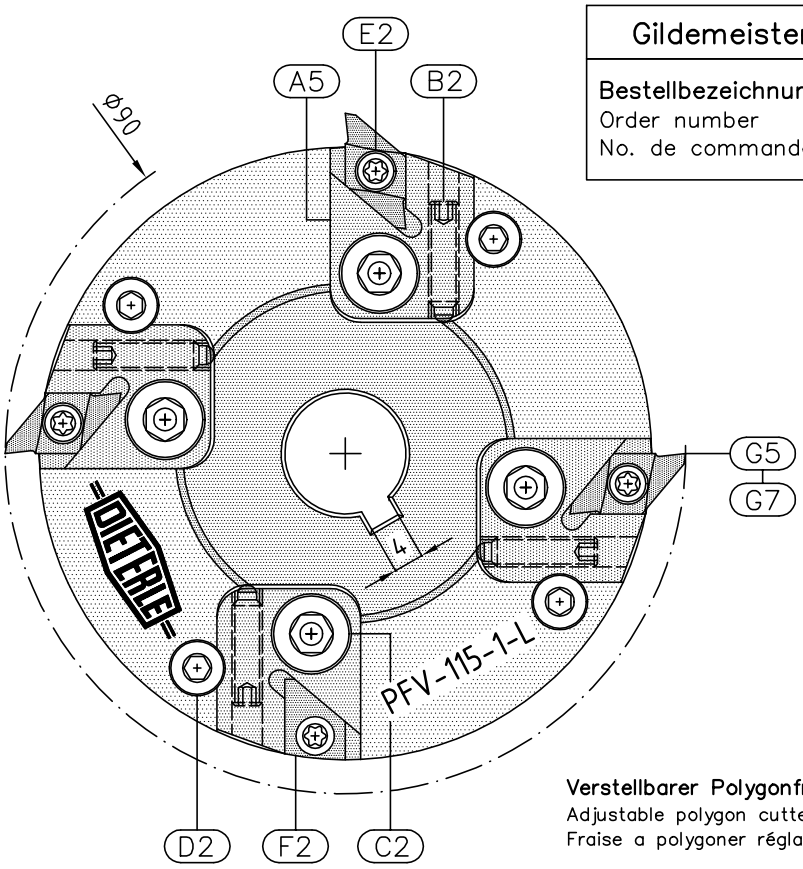

Gildemeister NF.Sprint	
Bestellbezeichnung Order number No. de commande	PFV-115-1-L

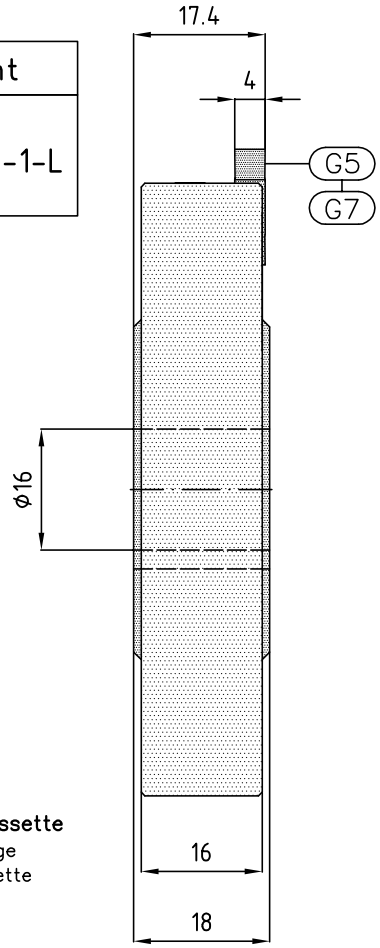

Verstellbarer Polygonfräser mit Kassette
Adjustable polygon cutter with cartridge
Fraise a polygoner réglable avec cassette

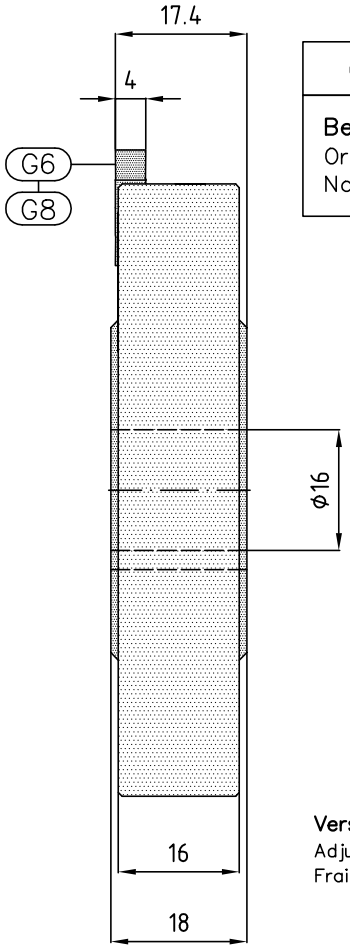

Gildemeister NF.Sprint	
Bestellbezeichnung Order number No. de commande	PFV-115-R

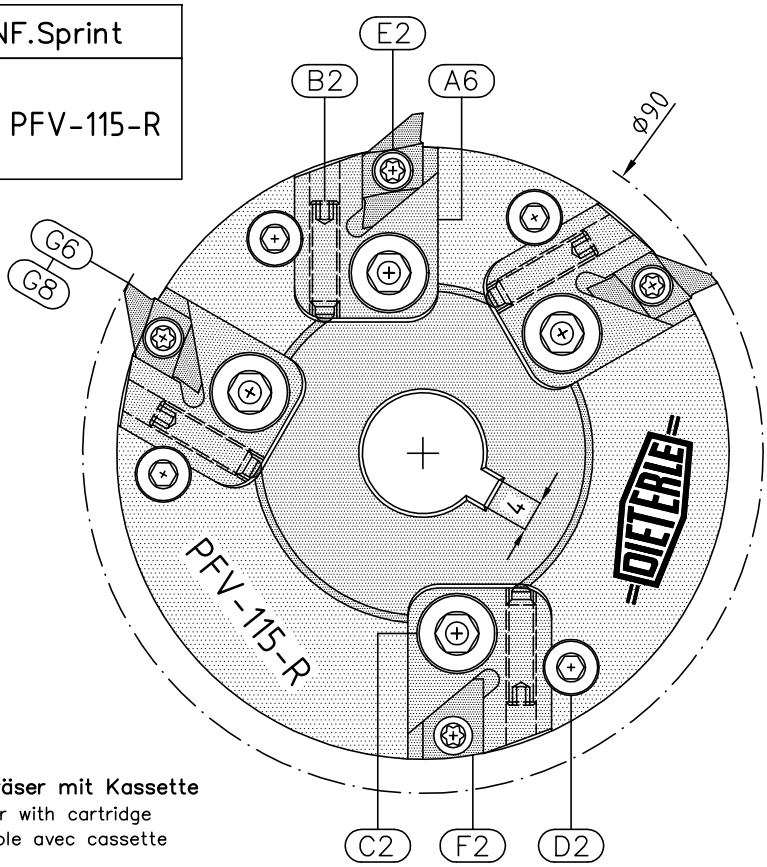

Verstellbarer Polygonfräser mit Kassette
Adjustable polygon cutter with cartridge
Fraise a polygoner réglable avec cassette

Ersatzteile Spare parts Pièces de rechange Seiten Pages 01–02

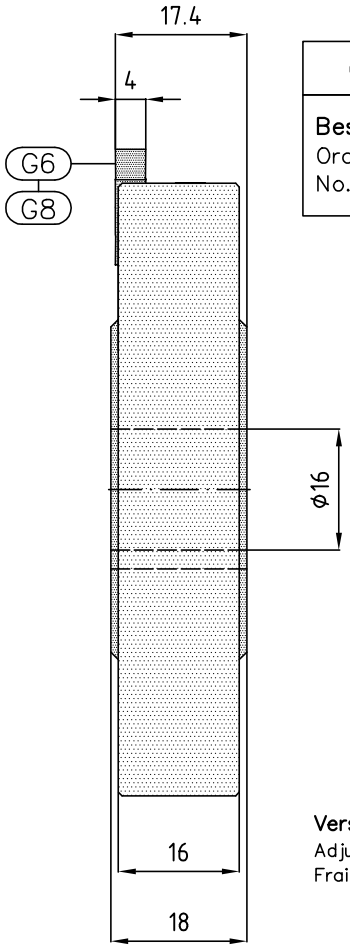

Gildemeister NF.Sprint	
Bestellbezeichnung Order number No. de commande	PFV-115-1-R

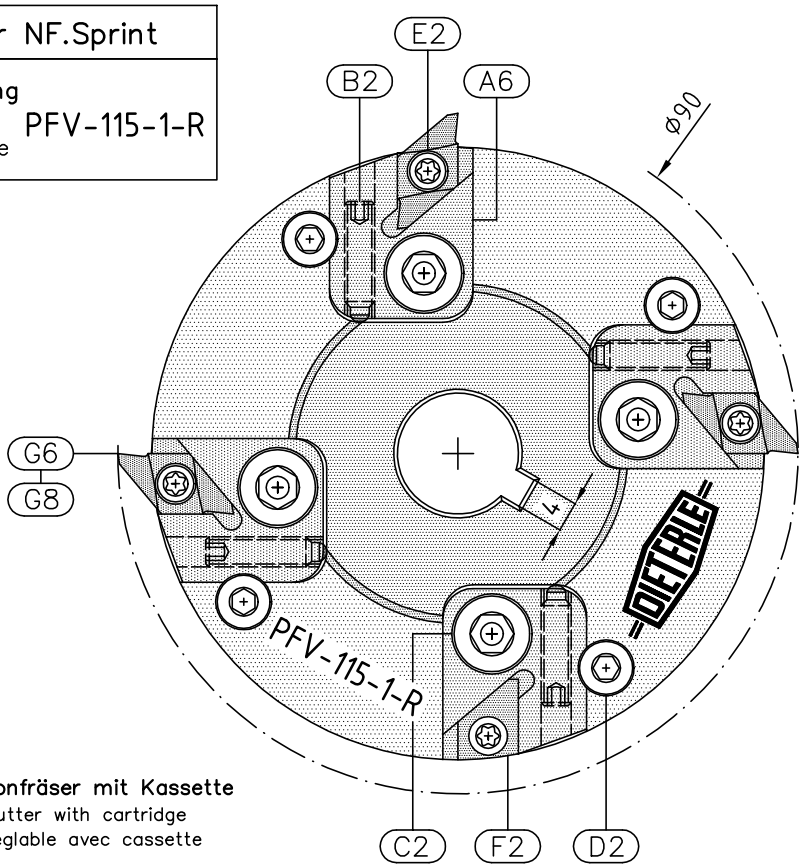

Verstellbarer Polygonfräser mit Kassette
Adjustable polygon cutter with cartridge
Fraise a polygoner réglable avec cassette

System = SM = GILDEMEISTER

Polygonfräser Polygon–Tooling Fraises a Polygoner

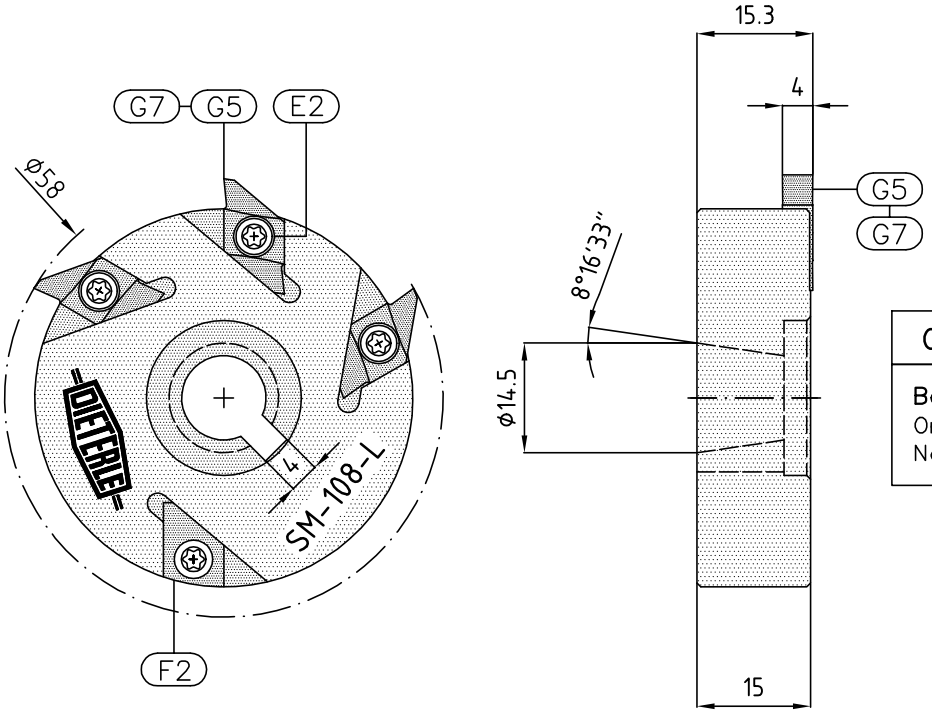

Gildemeister GS16/GS20	
Bestellbezeichnung Order number No. de commande	SM-108-L

Ersatzteile–Spare parts–Pièces de rechange Seiten Pages 01–02

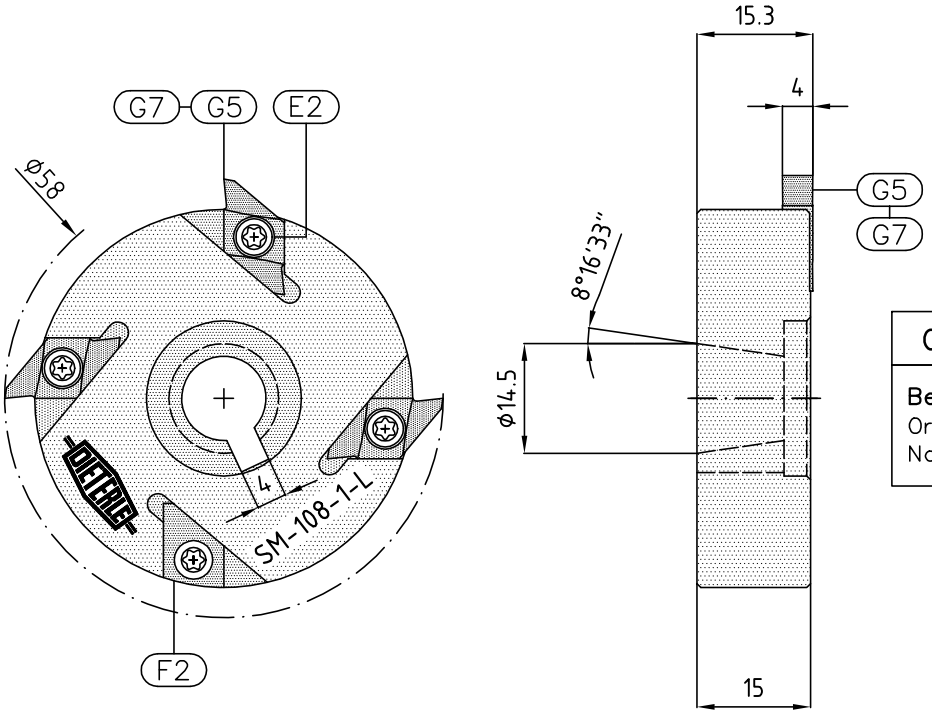

Gildemeister GS16/GS20	
Bestellbezeichnung Order number No. de commande	SM-108-1-L

System = SM = STAR

Polygonfräser Polygon–Tooling Fraises a Polygoner

Star SR–20–R/L	
Bestellbezeichnung Order number No. de commande	SM-132-R/L

Star SR–16–R	
Bestellbezeichnung Order number No. de commande	SM-136-R

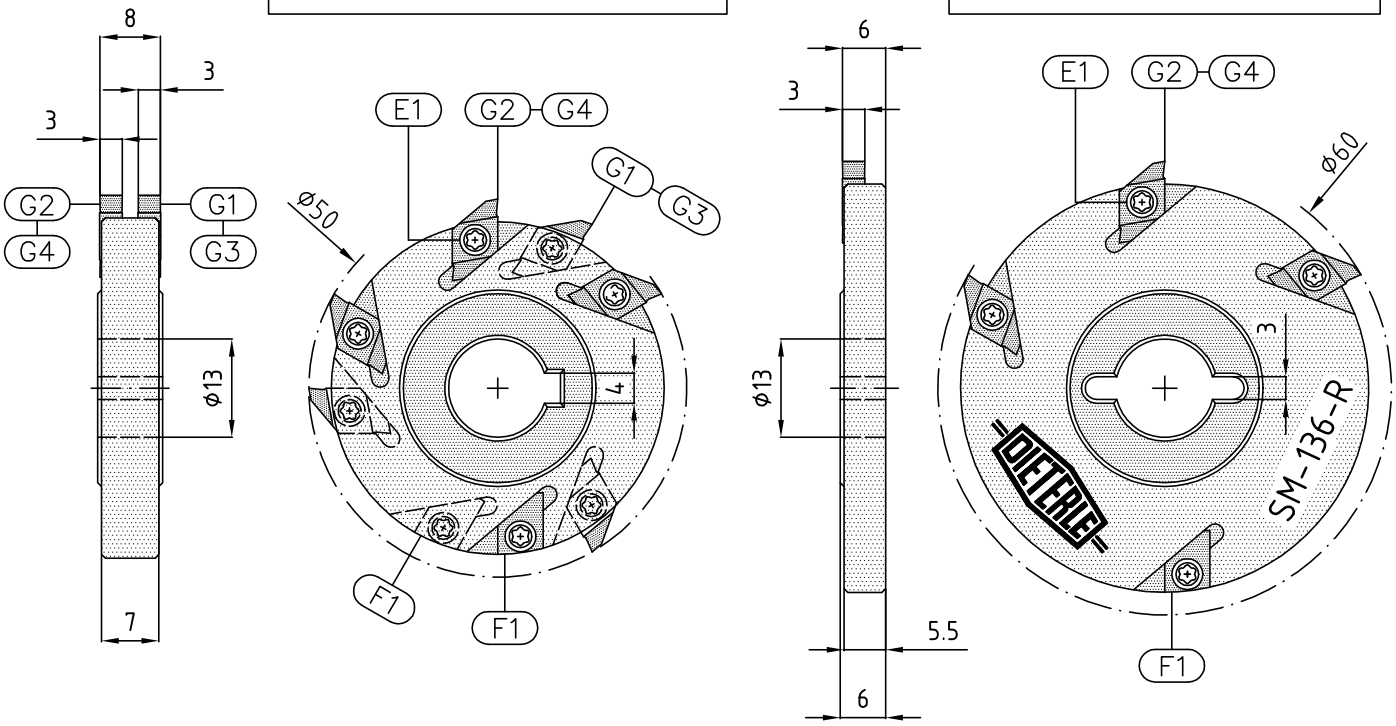

Ersatzteile–Spare parts–Pièces de rechange Seiten Pages 01–02

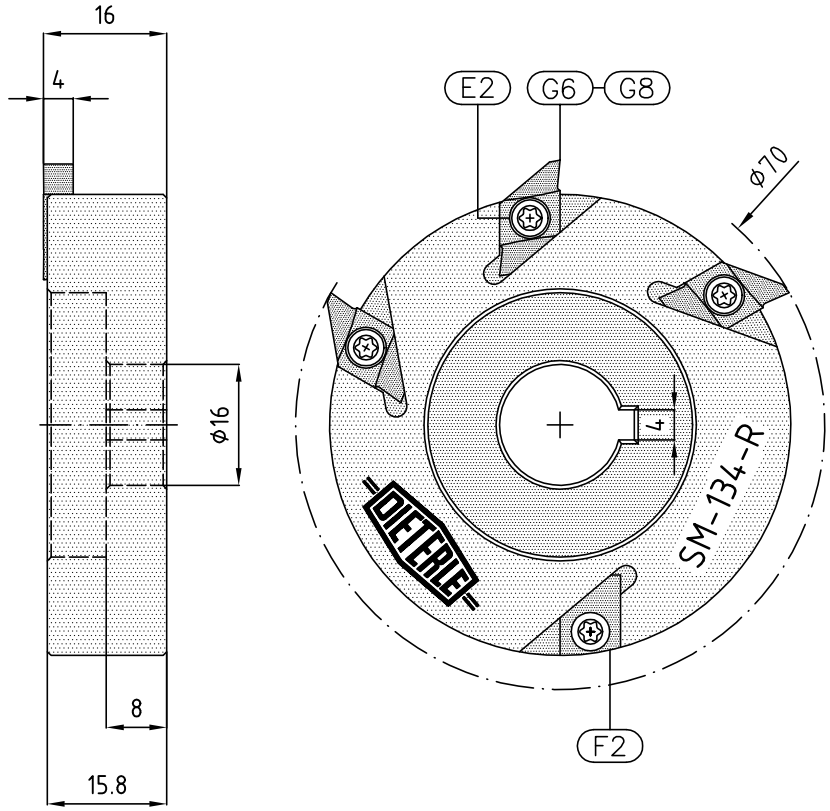

Star SV–12	
Bestellbezeichnung Order number No. de commande	SM-134-R

Polygonfräser Polygon–Tooling Fraises a Polygoner

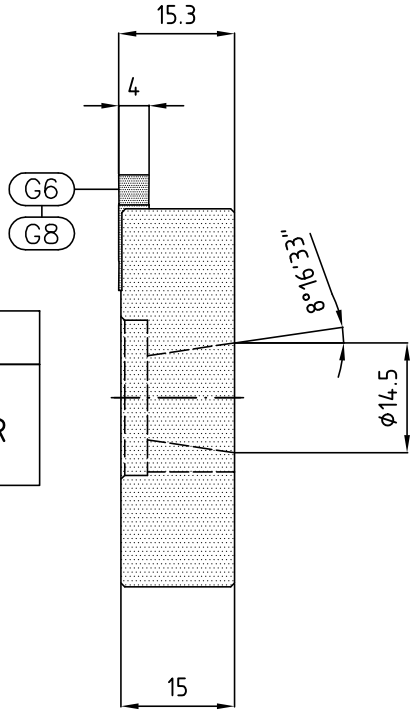

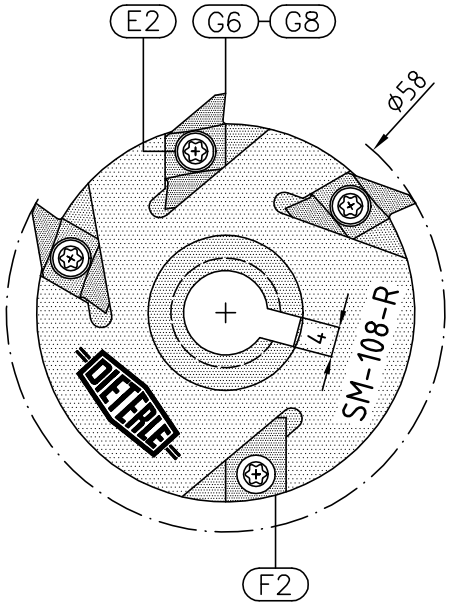

Gildemeister GS16/GS20	
Bestellbezeichnung Order number No. de commande	SM-108-R

Ersatzteile–Spare parts–Pièces de rechange Seiten Pages 01–02

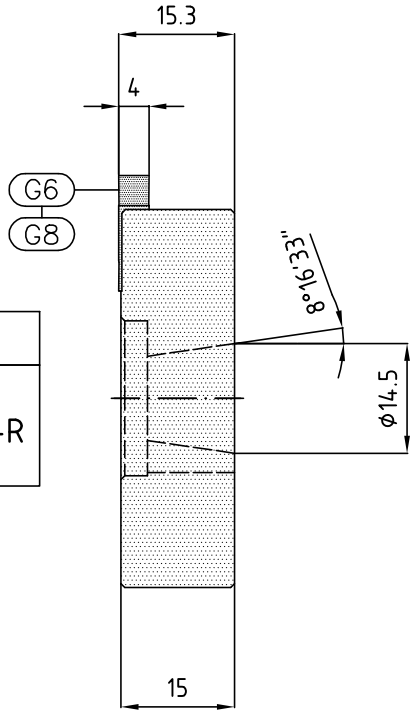

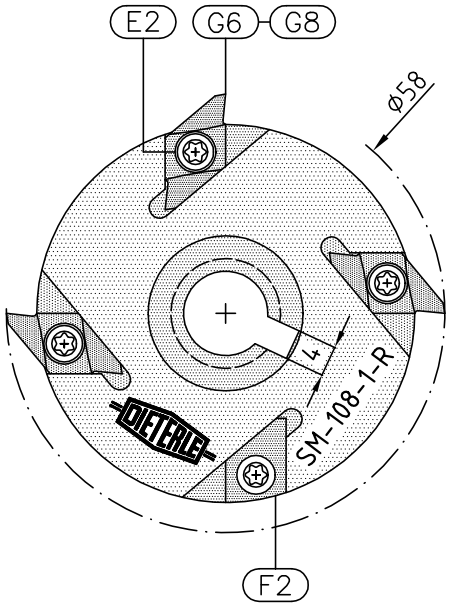

Gildemeister GS16/GS20	
Bestellbezeichnung Order number No. de commande	SM-108-1-R

System = SM = GILDEMEISTER

Polygonfräser Polygon–Tooling Fraises a Polygoner

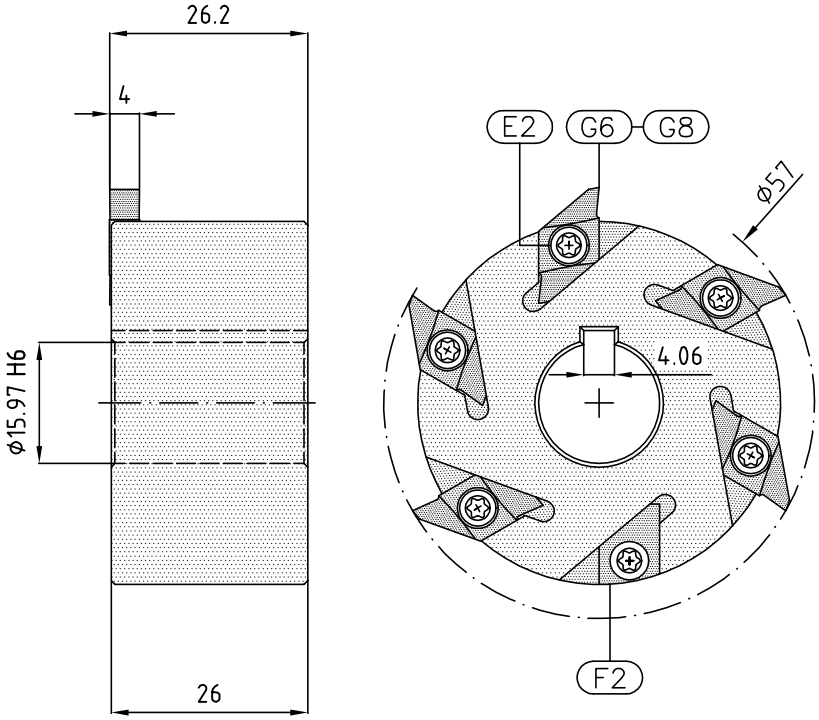

Gildemeister TWIN 32	
Bestellbezeichnung Order number No. de commande	SM-142-R

Ersatzteile–Spare parts–Pièces de rechange Seiten Pages 01–02

Gildemeister GM–16 AC	
Bestellbezeichnung Order number No. de commande	SM-130-R

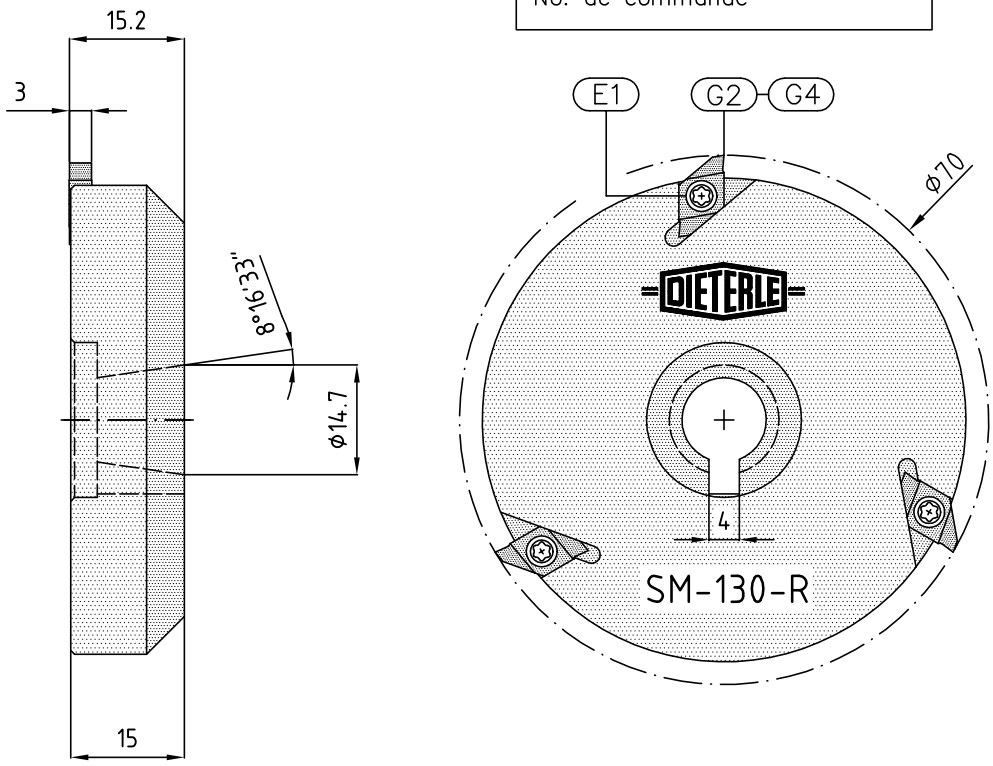

Gildemeister CTX 400 S2 V3	
EWS Fräskopf	
Bestellbezeichnung Order number No. de commande	PFV-152-R

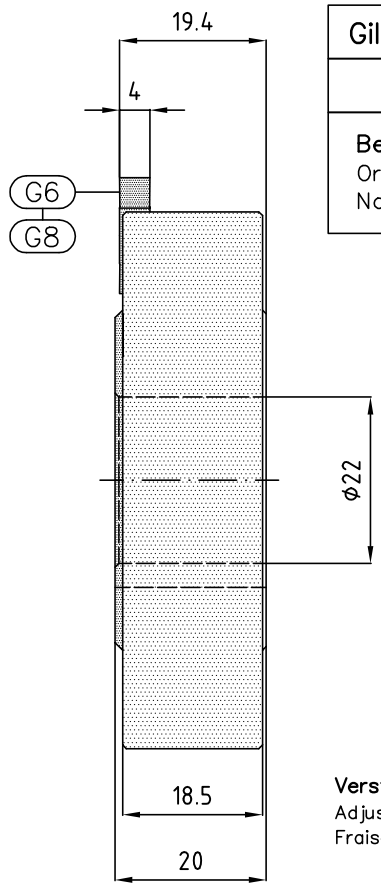

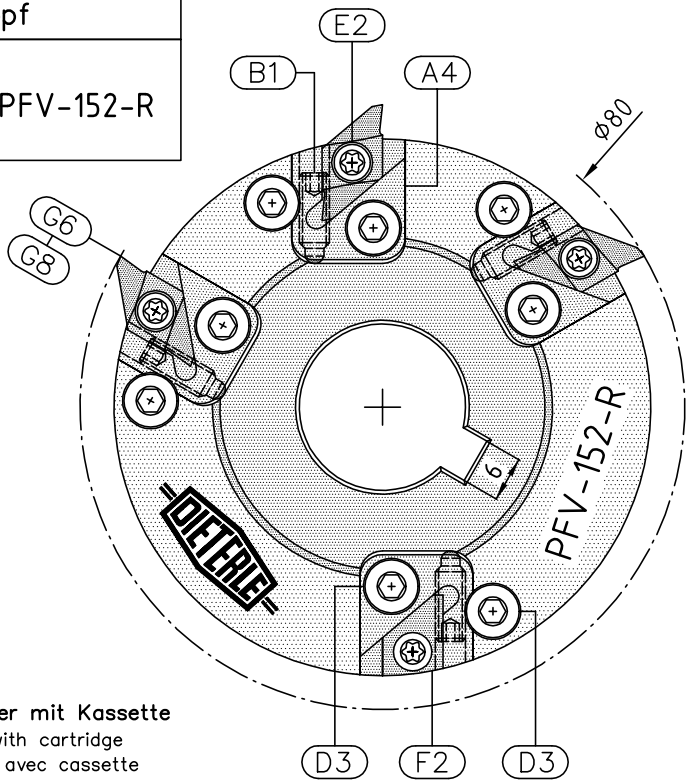

Verstellbarer Polygonfräser mit Kassette
Adjustable polygon cutter with cartridge
Fraise a polygoner réglable avec cassette

Ersatzteile–Spare parts–Pièces de rechange Seiten Pages 01–02

Gildemeister CTX 400 S2 V3	
EWS Fräskopf	
Bestellbezeichnung Order number No. de commande	PFV-152-L

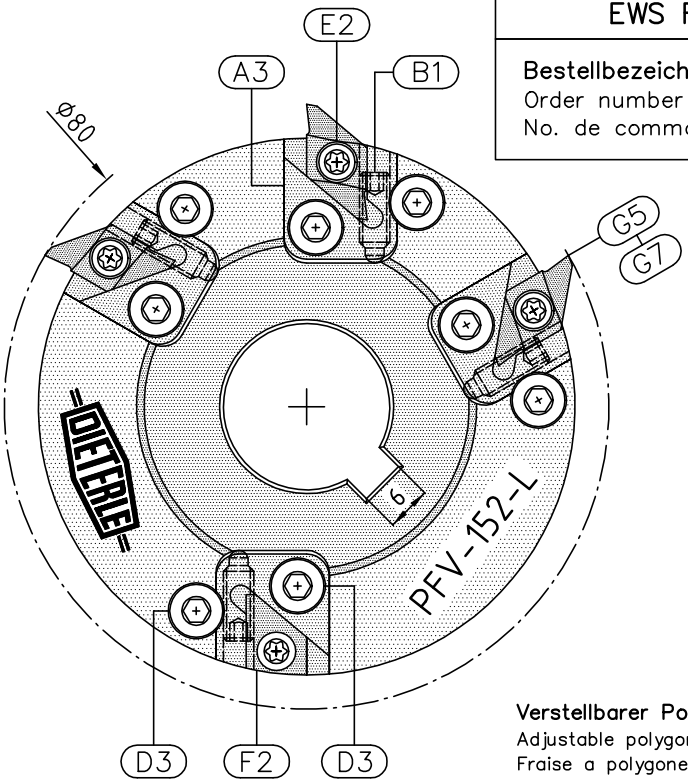

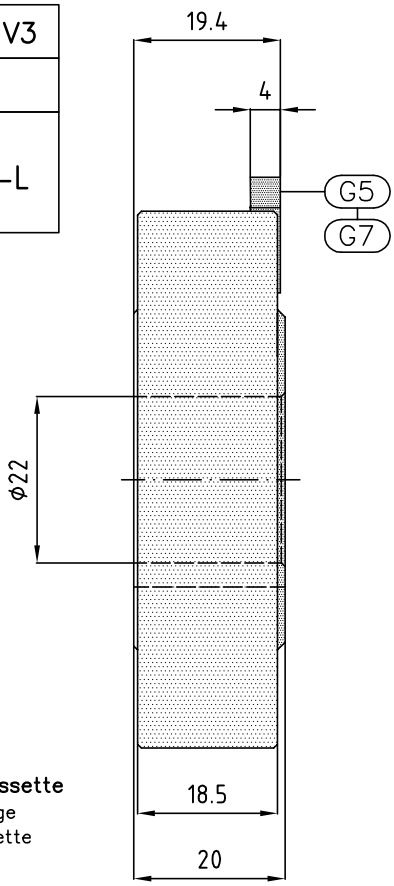

Verstellbarer Polygonfräser mit Kassette
Adjustable polygon cutter with cartridge
Fraise a polygoner réglable avec cassette

Polygonfräser Polygon–Tooling Fraises a Polygoner

Star SV–32/SR–20–R	
Bestellbezeichnung Order number No. de commande	SM-125-R

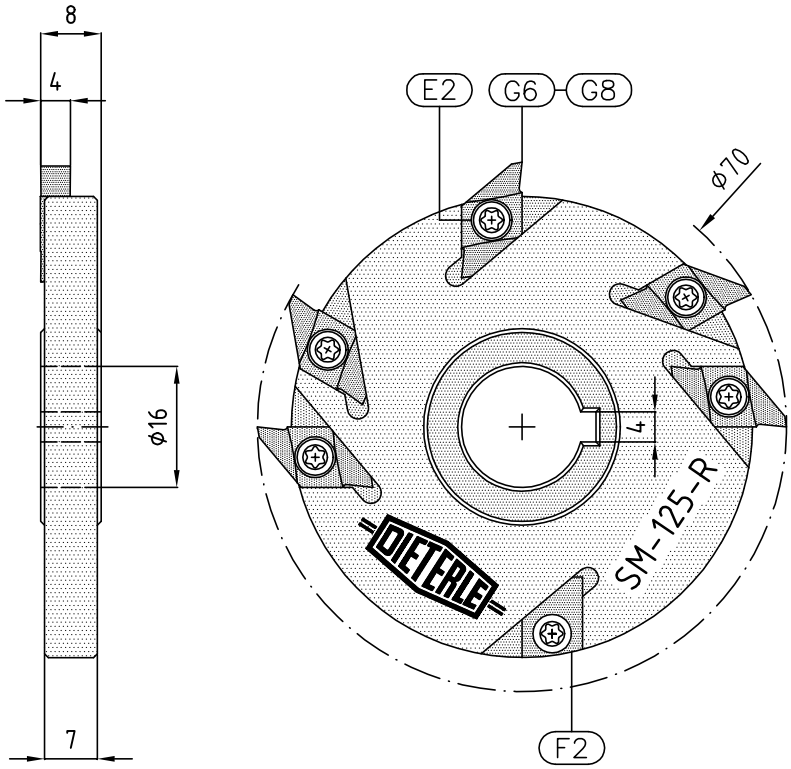

Ersatzteile–Spare parts–Pièces de rechange Seiten Pages 01–02

Star SV–32/SR–20–R	
Bestellbezeichnung Order number No. de commande	SM-113-R/L

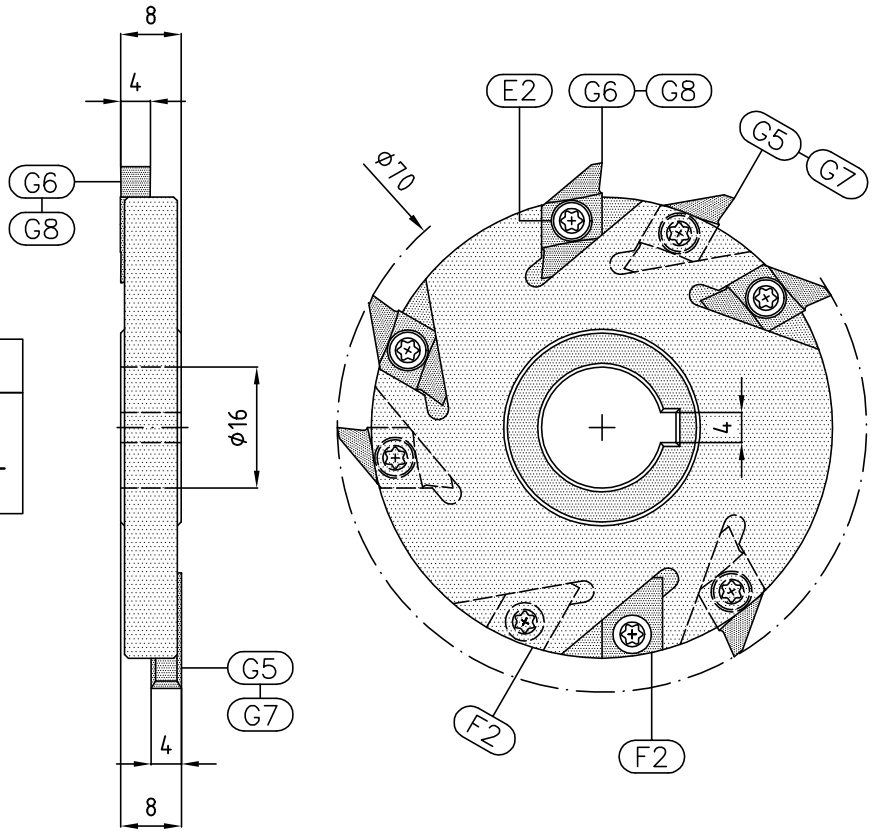

Biglia–445	
Bestellbezeichnung Order number No. de commande	PFV-141-L

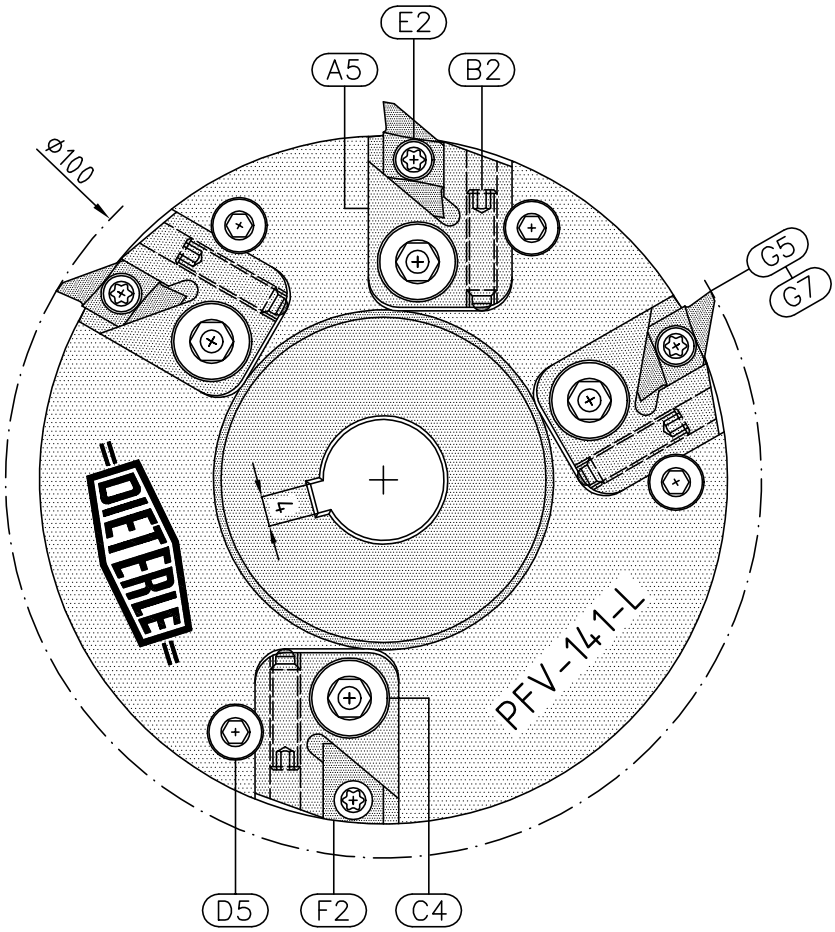

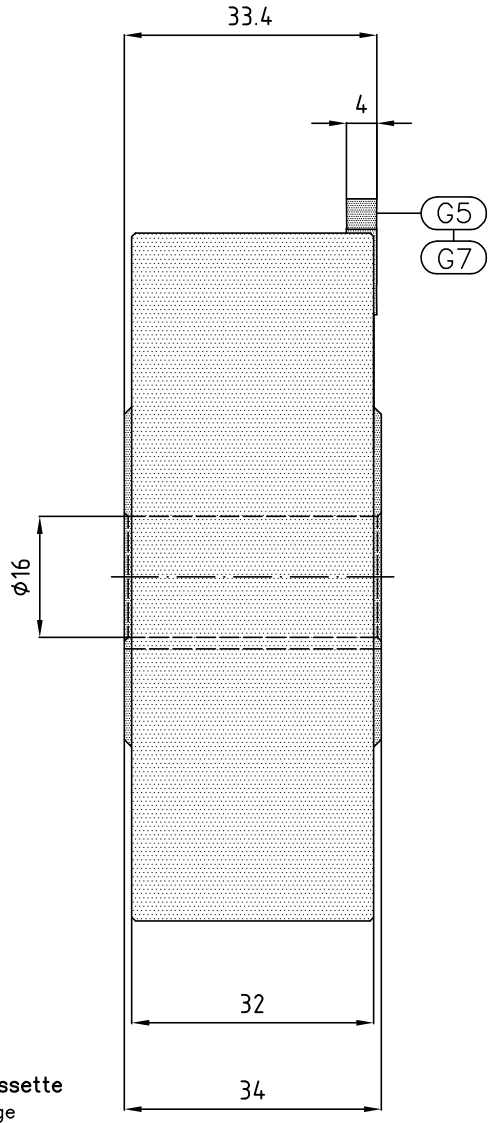

Verstellbarer Polygonfräser mit Kassette
Adjustable polygon cutter with cartridge
Fraise a polygoner réglable avec cassette

Ersatzteile Spare parts Pièces de rechange Seiten Pages 01–02

Biglia–445	
Bestellbezeichnung Order number No. de commande	PFV-141-R

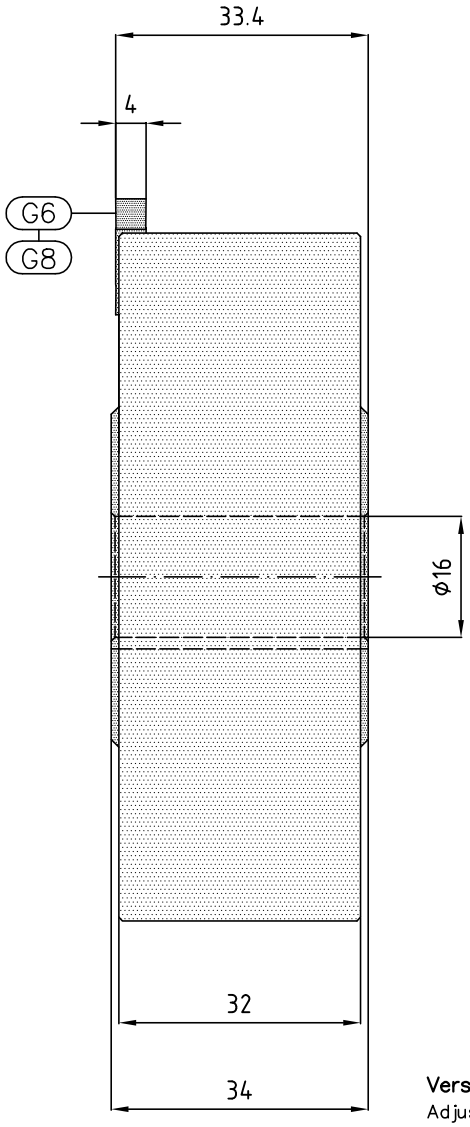

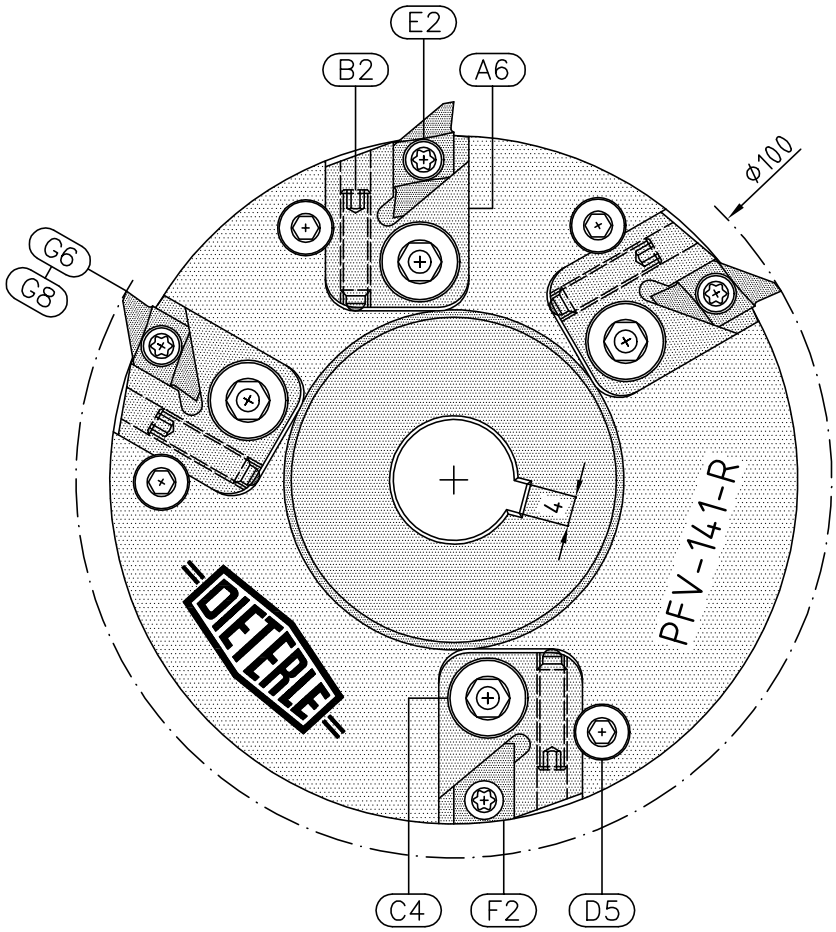

Verstellbarer Polygonfräser mit Kassette
Adjustable polygon cutter with cartridge
Fraise a polygoner réglable avec cassette

Ersatzteile Spare parts Pièces de rechange Seiten Pages 01–02

System = SM = NAKAMURA

Polygonfräser Polygon–Tooling Fraises a Polygoner

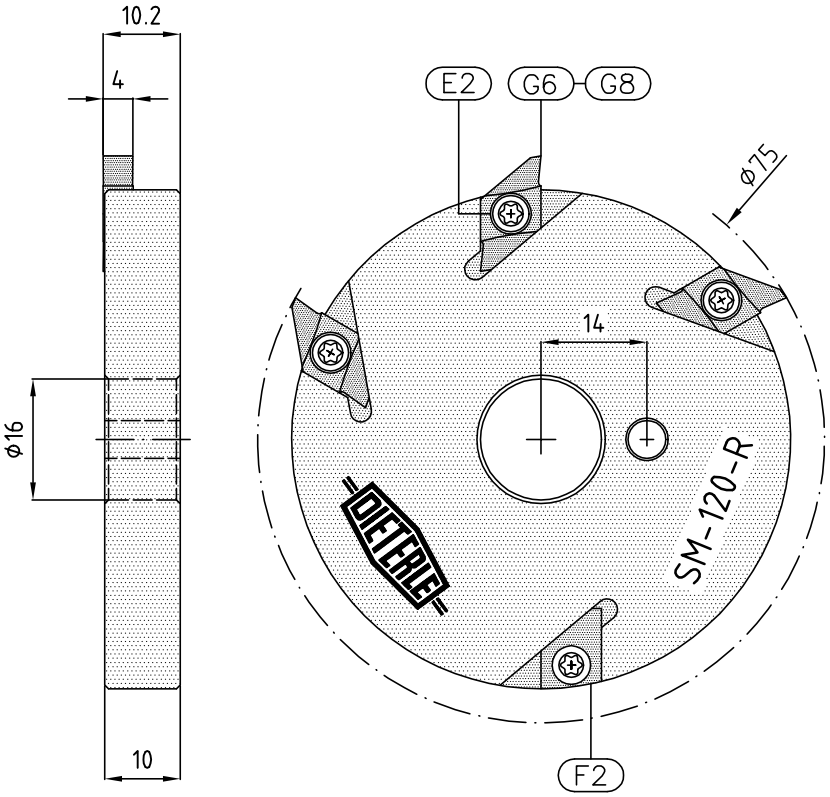

Nakamura WT 250	
Bestellbezeichnung Order number No. de commande	SM-120-R

Ersatzteile–Spare parts–Pièces de rechange Seiten Pages 01–02

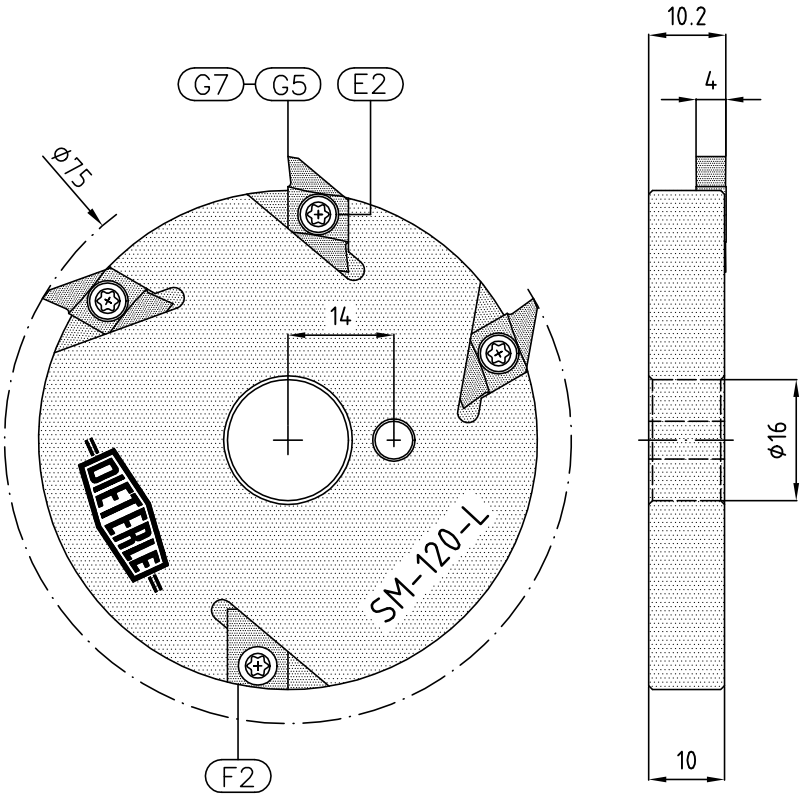

Nakamura WT 250	
Bestellbezeichnung Order number No. de commande	SM-120-L

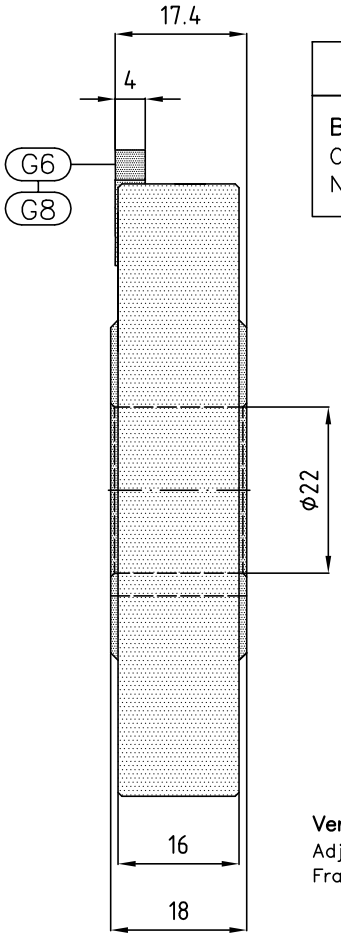

Nakamura WT 250	
Bestellbezeichnung Order number No. de commande	PFV-124-R

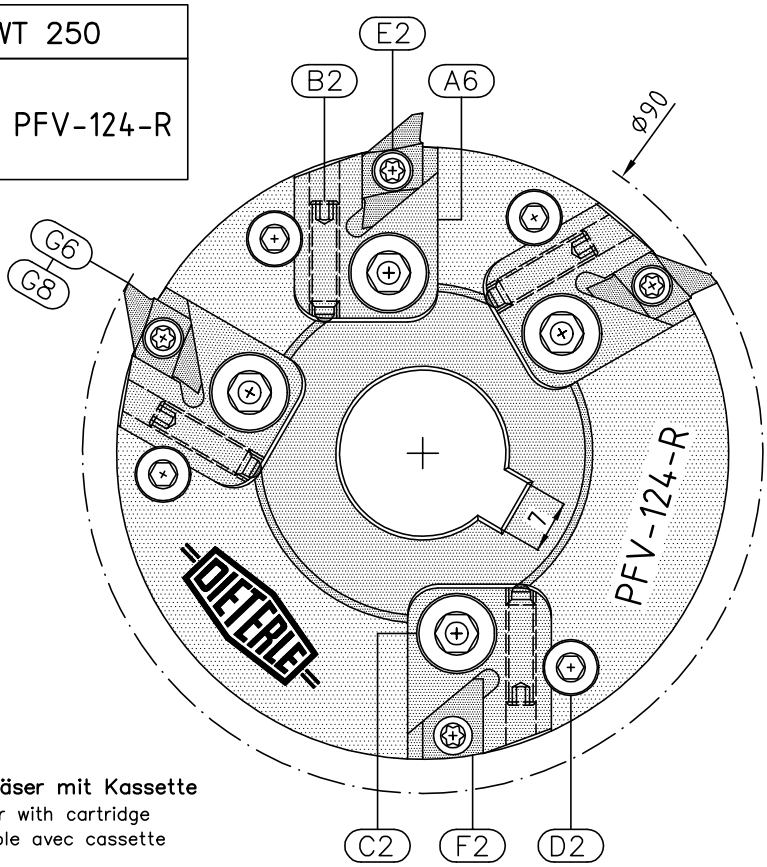

Verstellbarer Polygonfräser mit Kassette
Adjustable polygon cutter with cartridge
Fraise a polygoner réglable avec cassette

Ersatzteile Spare parts Pièces de rechange Seiten Pages 01–02

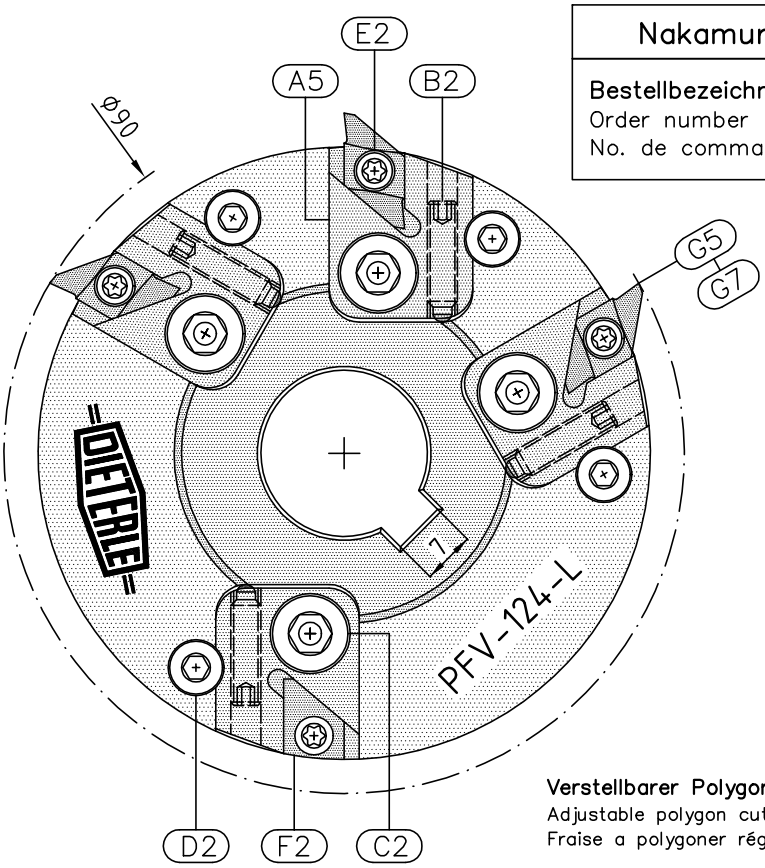

Nakamura WT 250	
Bestellbezeichnung Order number No. de commande	PFV-124-L

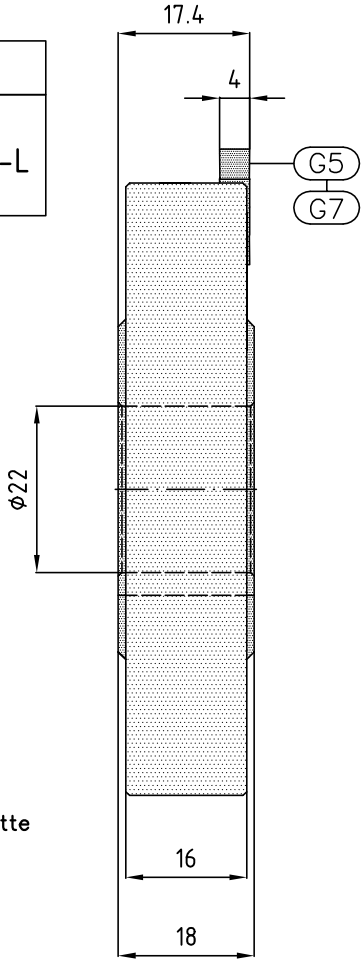

Verstellbarer Polygonfräser mit Kassette
Adjustable polygon cutter with cartridge
Fraise a polygoner réglable avec cassette

System = PFV = OKUMA

Okuma LT10–M	
Bestellbezeichnung Order number No. de commande	PFV-156-R

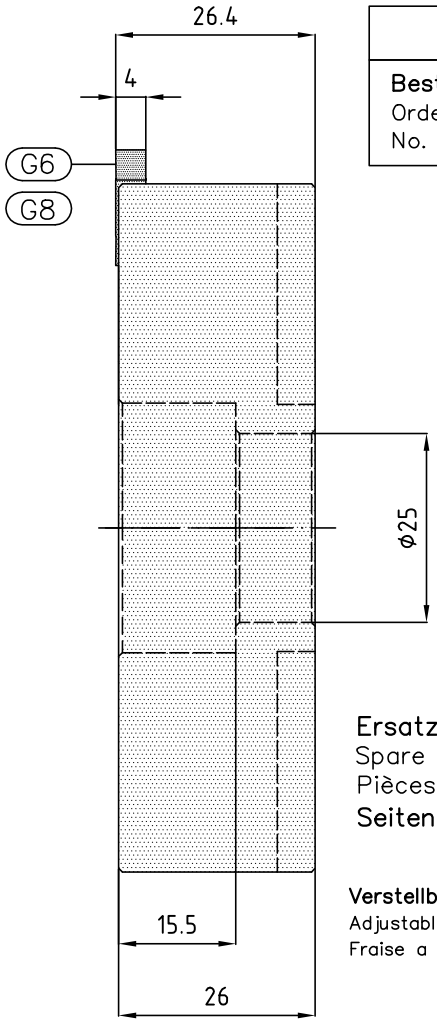

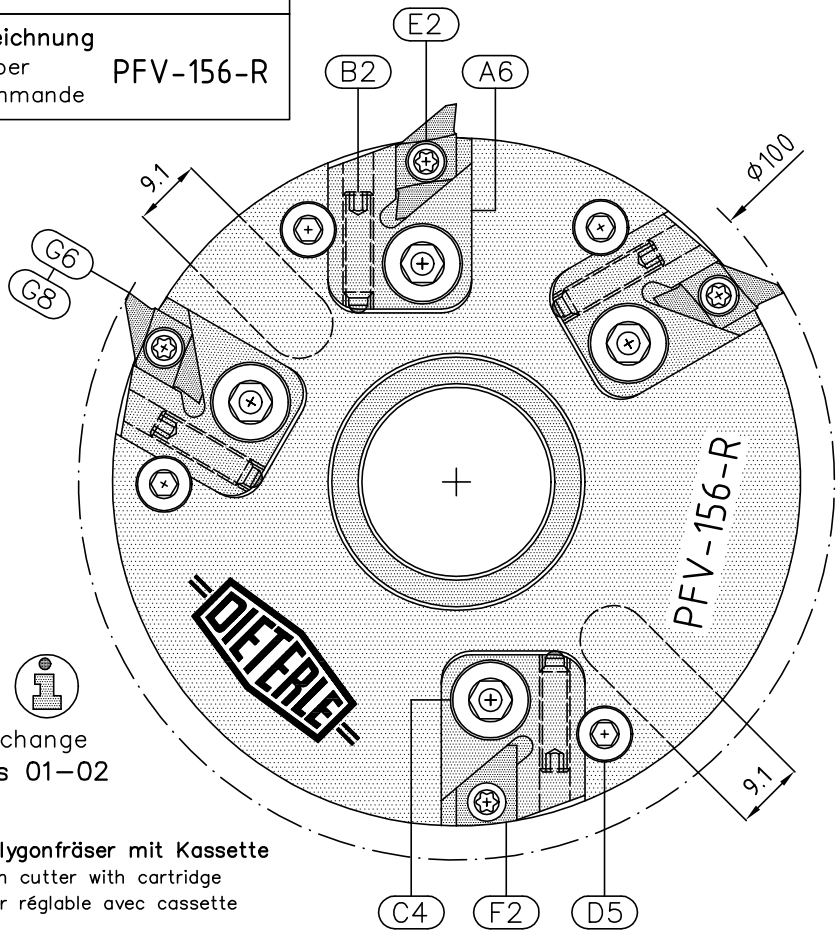

Ersatzteile
Spare parts
Pièces de rechange
Seiten Pages 01–02

Verstellbarer Polygonfräser mit Kassette
Adjustable polygon cutter with cartridge
Fraise a polygoner réglable avec cassette

Okuma LT10–M	
Bestellbezeichnung Order number No. de commande	PFV-156-L

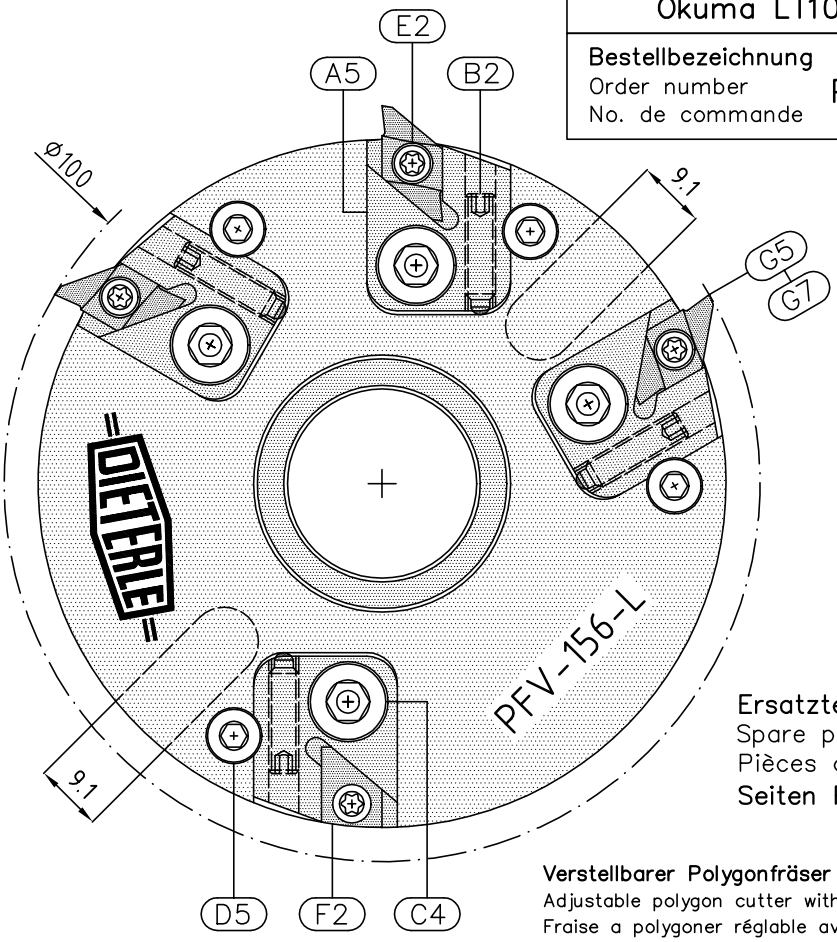

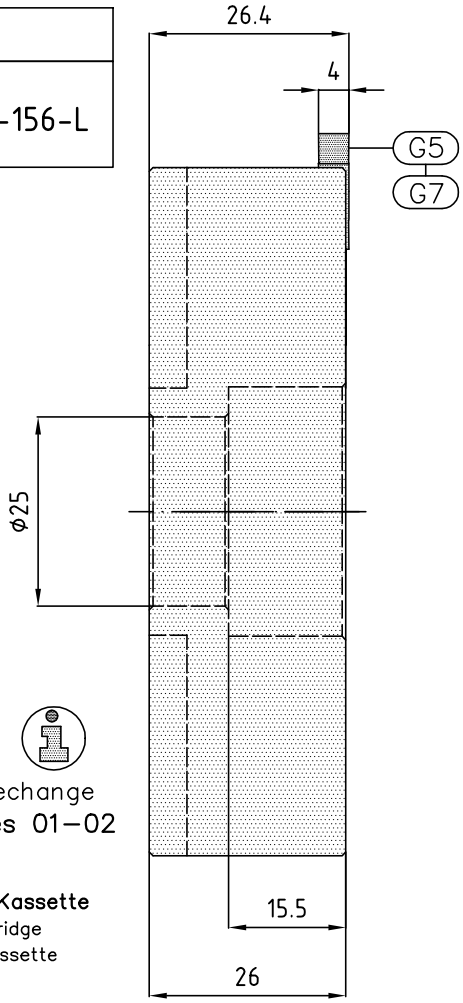

Ersatzteile
Spare parts
Pièces de rechange
Seiten Pages 01–02

Verstellbarer Polygonfräser mit Kassette
Adjustable polygon cutter with cartridge
Fraise a polygoner réglable avec cassette

System = PFV = OKUMA

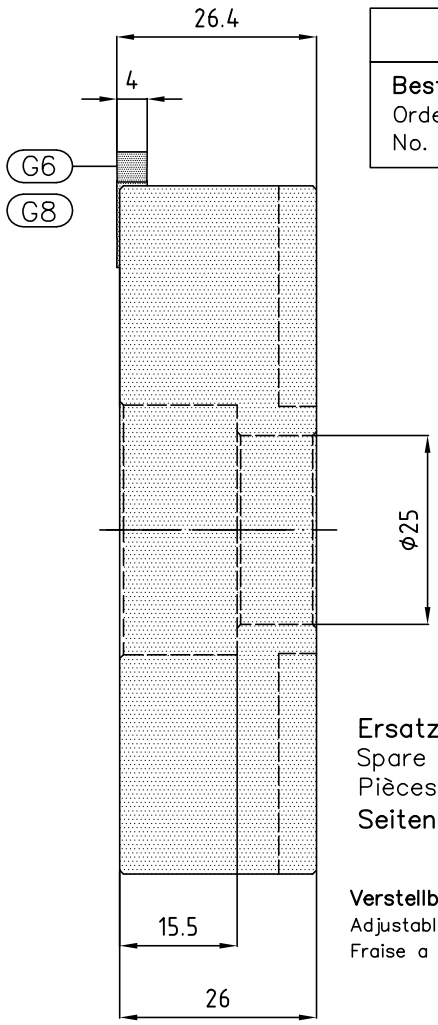

Okuma LT10–M	
Bestellbezeichnung Order number No. de commande	PFV-159-R

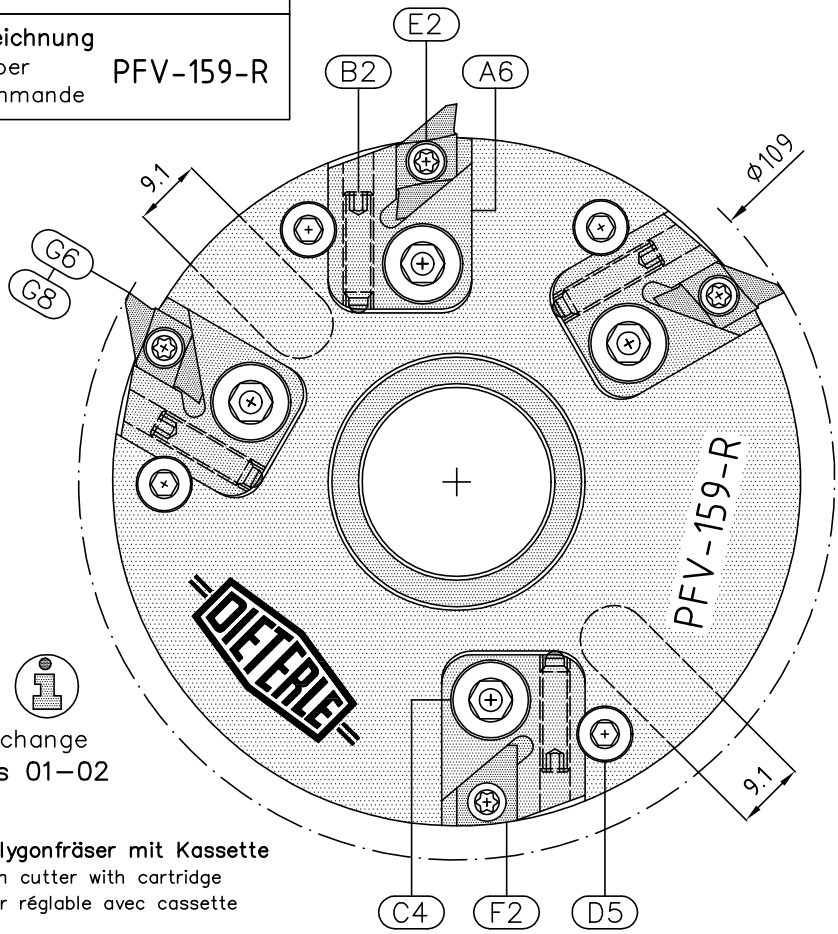

Ersatzteile
Spare parts
Pièces de rechange
Seiten Pages 01–02

Verstellbarer Polygonfräser mit Kassette
Adjustable polygon cutter with cartridge
Fraise a polygoner réglable avec cassette

Okuma LT10–M	
Bestellbezeichnung Order number No. de commande	PFV-159-L

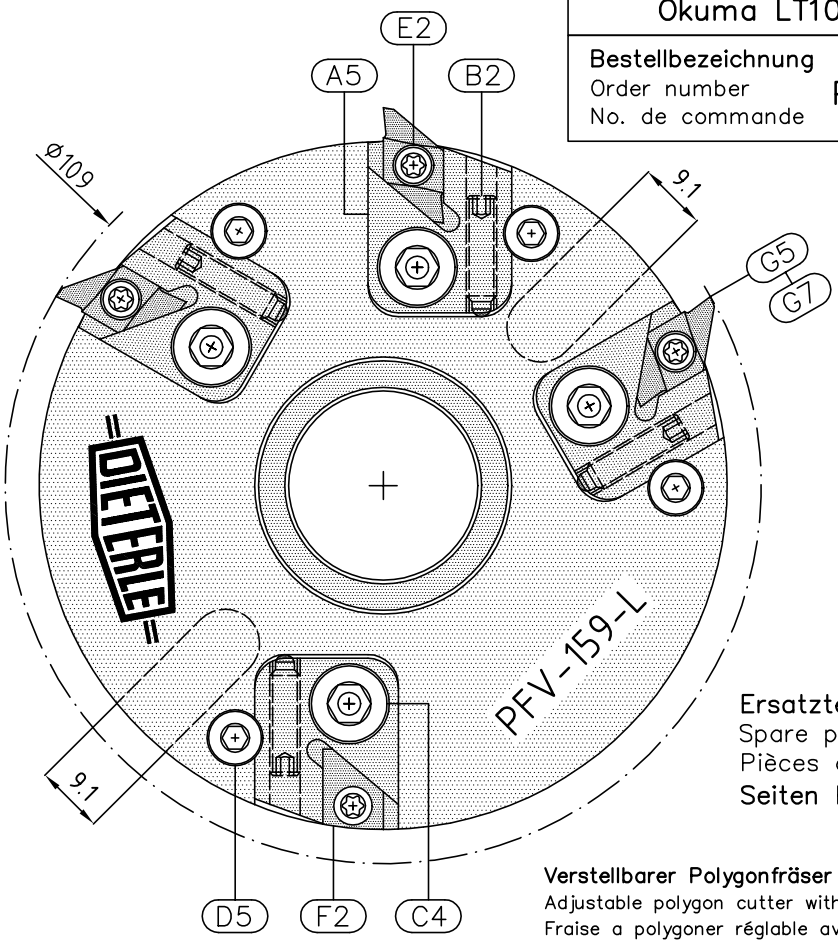

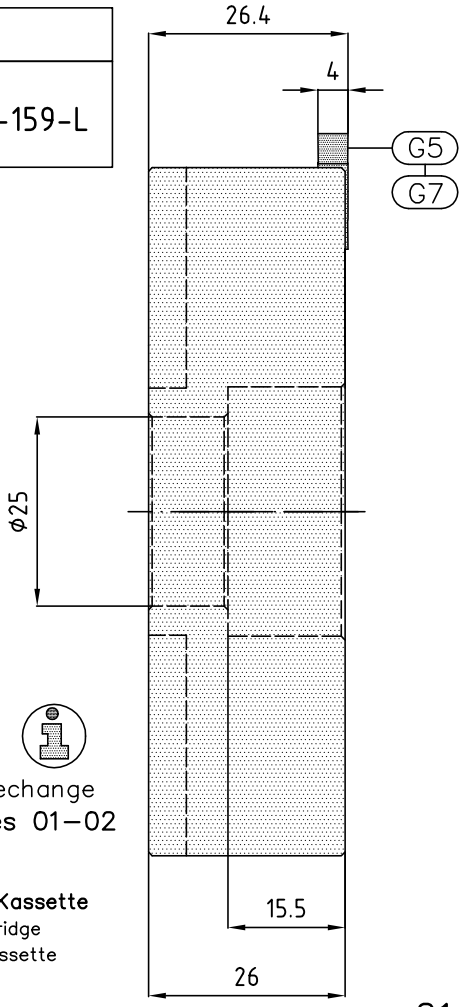

Ersatzteile
Spare parts
Pièces de rechange
Seiten Pages 01–02

Verstellbarer Polygonfräser mit Kassette
Adjustable polygon cutter with cartridge
Fraise a polygoner réglable avec cassette

Polygonfräser Polygon–Tooling Fraises a Polygoner

Mitsugomi MU 38	
Bestellbezeichnung Order number No. de commande	SM-133-L

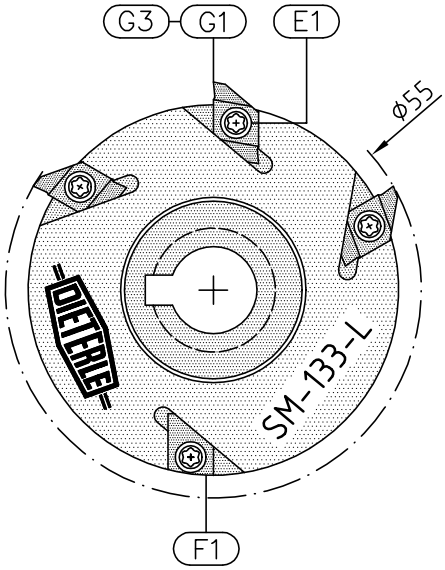

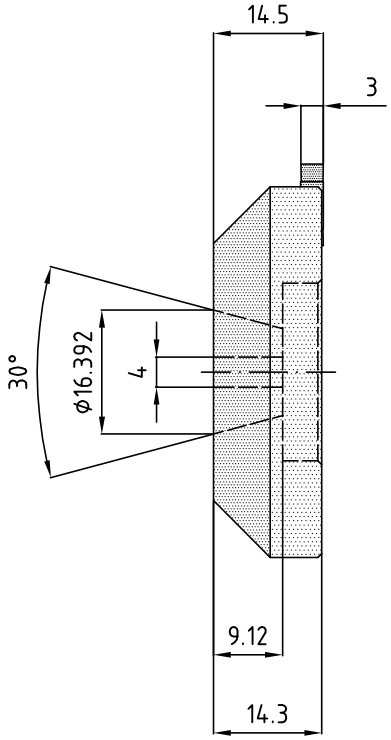

Ersatzteile–Spare parts–Pièces de rechange Seiten Pages 01–02

Aufsteckfräsdorn DIN 6358	
Bestellbezeichnung Order number No. de commande	PFV-23-R

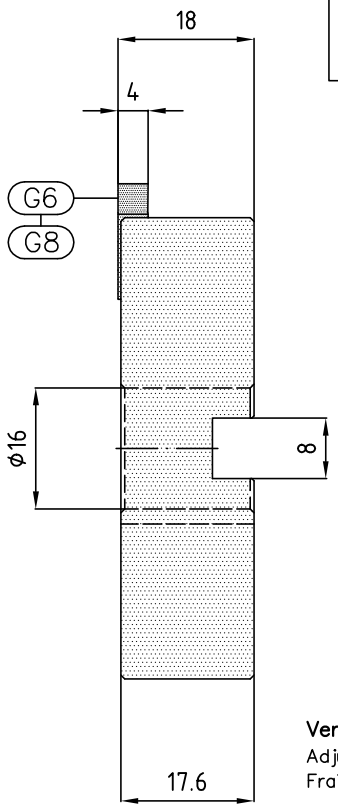

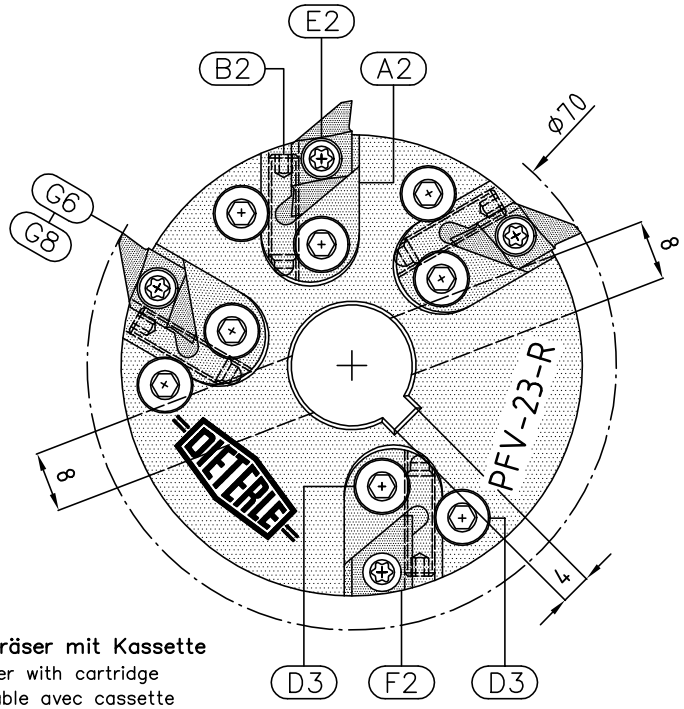

Verstellbarer Polygonfräser mit Kassette
Adjustable polygon cutter with cartridge
Fraise a polygoner réglable avec cassette

Ersatzteile–Spare parts–Pièces de rechange Seiten Pages 01–02

Aufsteckfräsdorn DIN 6358	
Bestellbezeichnung Order number No. de commande	SM-112-R

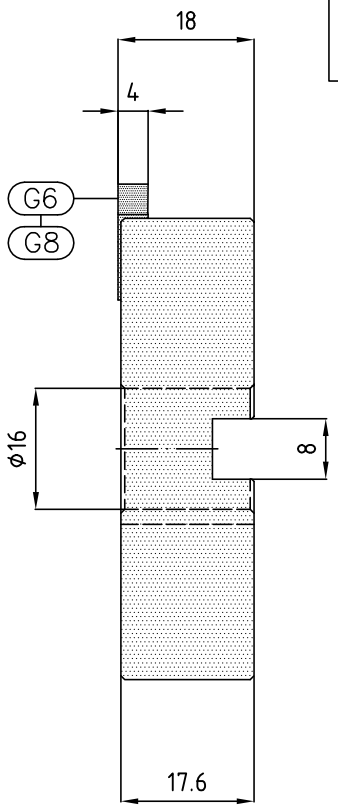

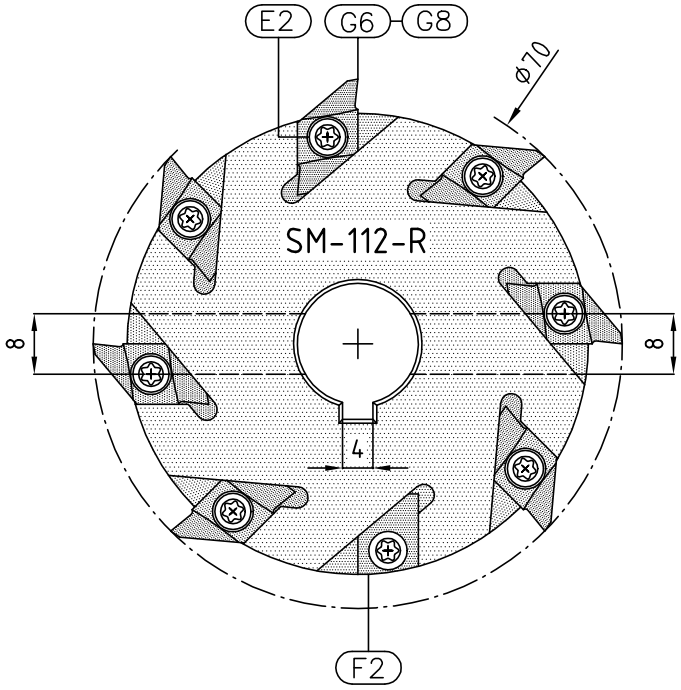

System = SM–FP/EB =

Sonderausführungen Special versions Exécutions spéciales

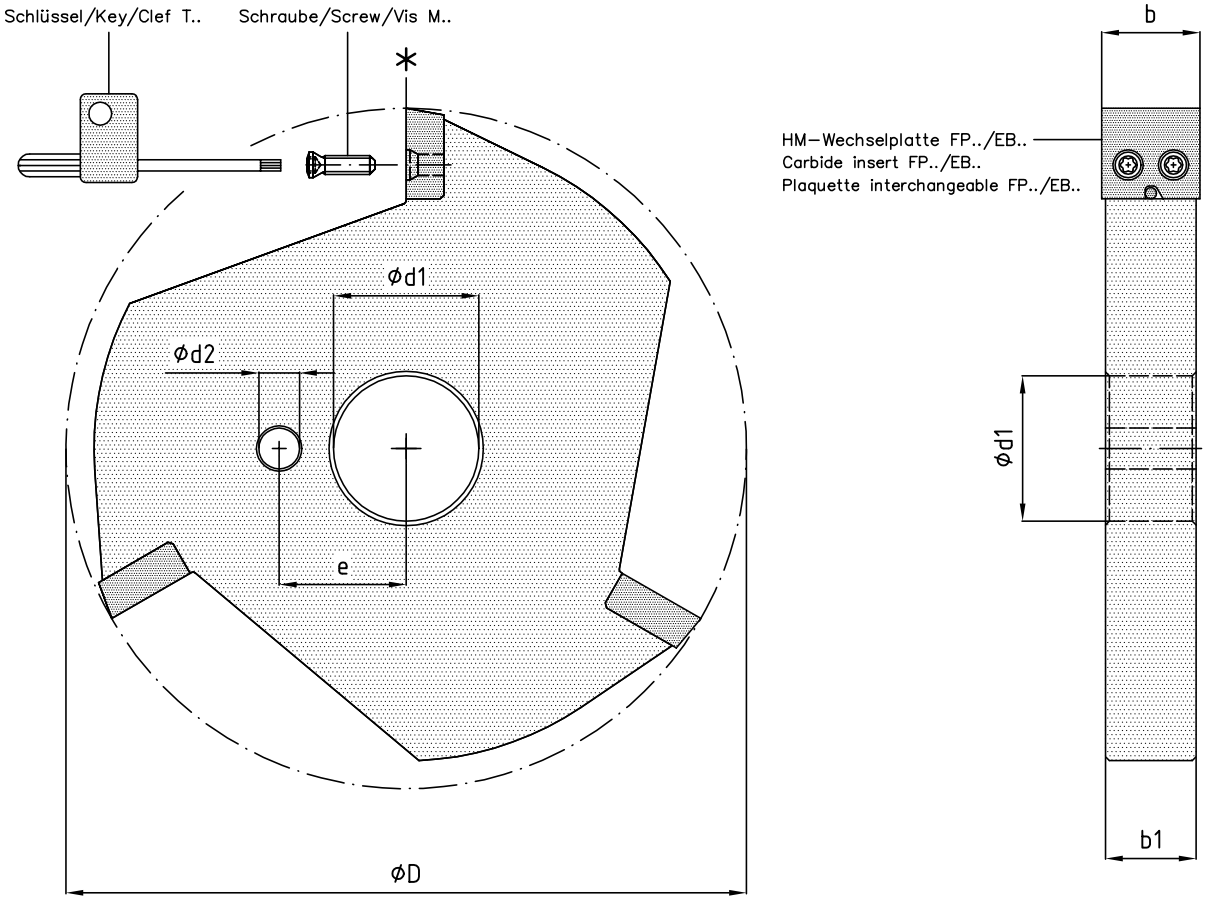

Bestellsystem Ordering–system Système de commande

	*	1 Zahnig / 1 tooth / 1 dent		*	3 Zahnig / 3 teeth / 3 dents
	*	2 Zahnig / 2 teeth / 2 dents		*	4 Zahnig / 4 teeth / 4 dents

⌀D	⌀d1	⌀d2	b	b1	e							HM–Wechselplatte FP../EB.. Carbide insert FP../EB.. Plaquette interchangeable FP../EB..	HM–Sorten Grades Nuances	
													K10	FK
Maschine–Type/Machine–type/Type de machine:												Schraube/Screw/Vis M..		
												Schlüssel/Key/Clef T..		

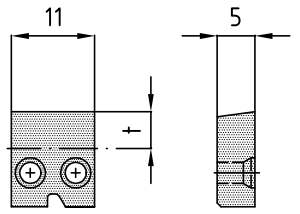

FP–11–5..

t.max.5mm

Schraube/Screw/Vis M2.5x10
Schlüssel/Key/Clef T7

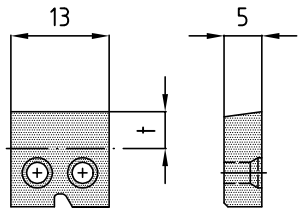

FP–13–5..

t.max.5mm

Schraube/Screw/Vis M2.5x10
Schlüssel/Key/Clef T7

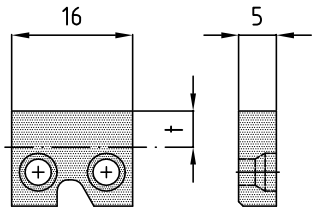

EB–16..

t.max.4mm

Schraube/Screw/Vis M3x10
Schlüssel/Key/Clef T9

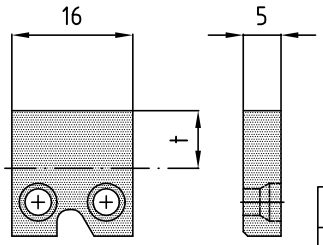

FP–16..

t.max.8mm

Schraube/Screw/Vis M3x10
Schlüssel/Key/Clef T9

System = SM–FPN =

Sonderausführungen Special versions Exécutions spéciales

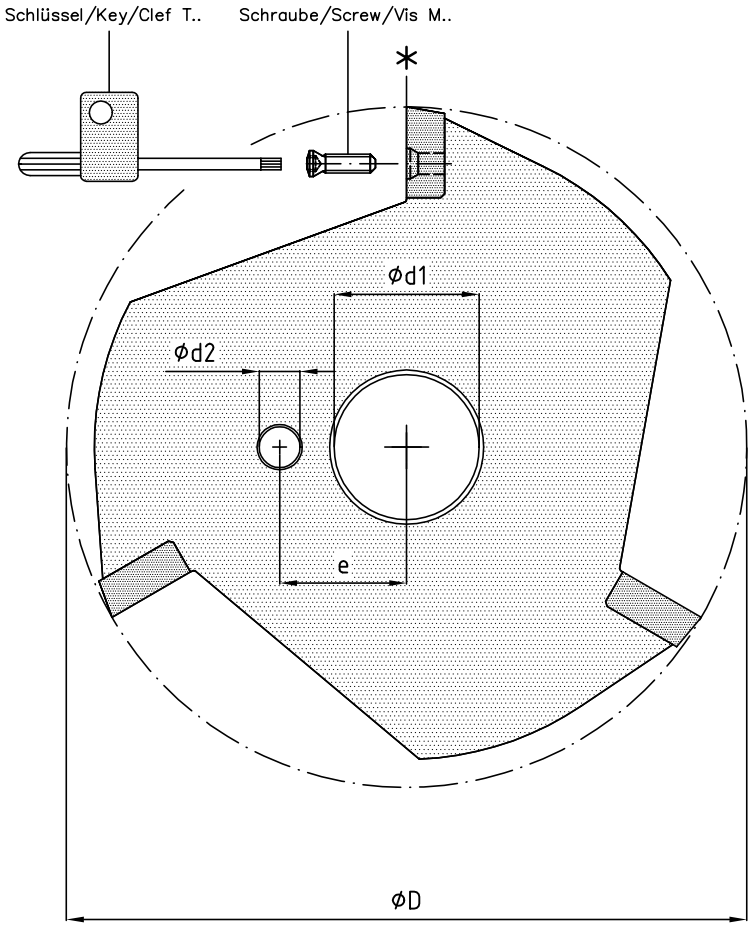

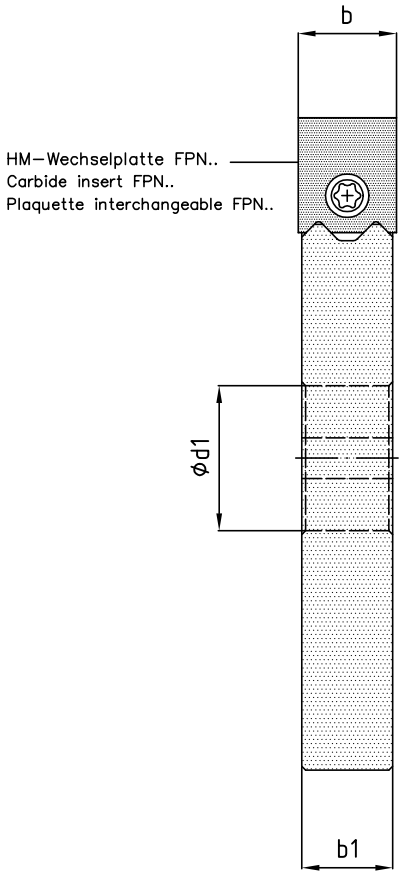

Bestellsystem Ordering–system Système de commande

	*	1 Zahnig / 1 tooth / 1 dent		*	3 Zahnig / 3 teeth / 3 dents
	*	2 Zahnig / 2 teeth / 2 dents		*	4 Zahnig / 4 teeth / 4 dents

øD	ød1	ød2	b	b1	e						HM–Wechselplatte FPN.. Carbide insert FPN.. Plaquette interchangeable FPN..	HM–Sorten Grades Nuances	
												UFK-2 K15/K20	UFK-4 K40
Maschine–Type/Machine–type/Type de machine:											Schraube/Screw/Vis M..		
											Schlüssel/Key/Clef T..		

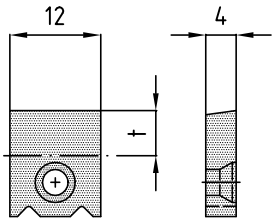

FPN–12–4–N..

t.max.6.5mm

Schraube/Screw/Vis M3x8
Schlüssel/Key/Clef T10

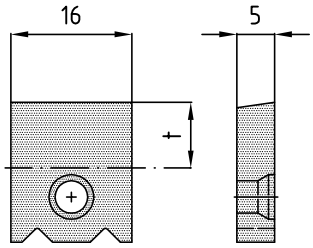

FPN–16–5–N..

t.max.9mm

Schraube/Screw/Vis M4x9.5
Schlüssel/Key/Clef T15

System = SM–FP/EB =

Sonderausführungen Special versions Exécutions spéciales

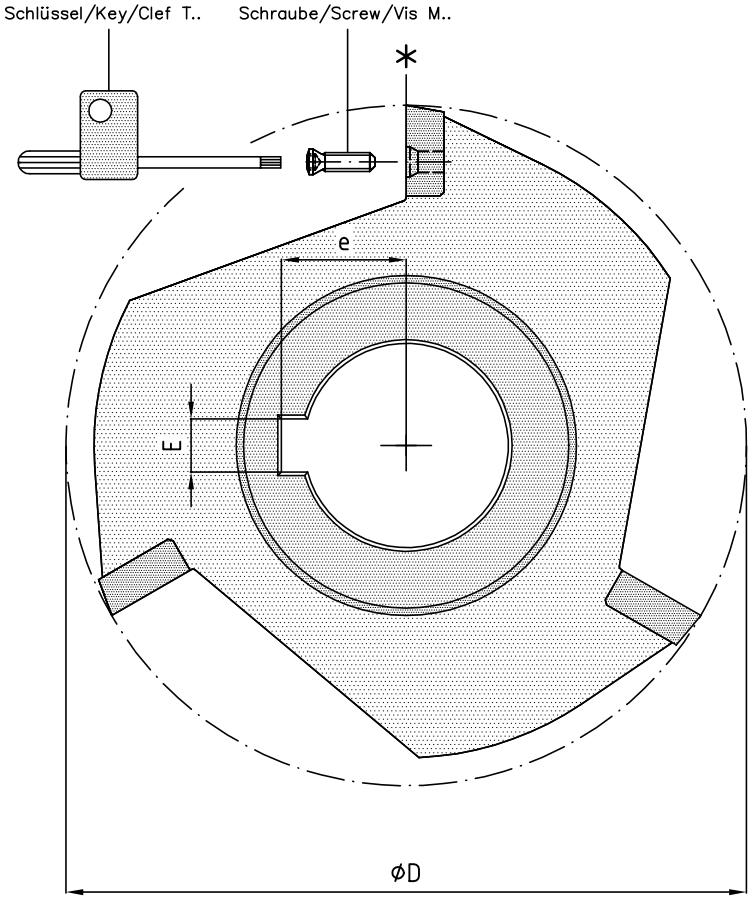

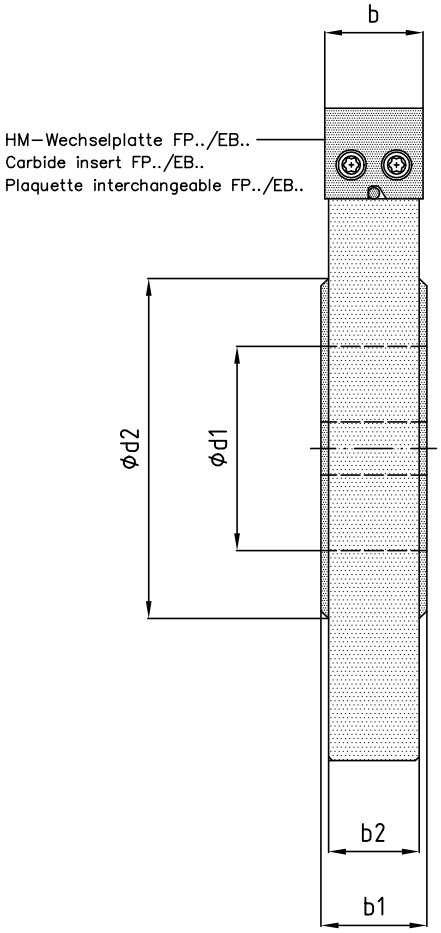

Bestellsystem Ordering–system Système de commande

	*	1 Zahnig / 1 tooth / 1 dent
	*	2 Zahnig / 2 teeth / 2 dents

	*	3 Zahnig / 3 teeth / 3 dents
	*	4 Zahnig / 4 teeth / 4 dents

ØD	Ød1	Ød2	b	b1	b2	E	e					HM–Wechselplatte FP../EB.. Carbide insert FP../EB.. Plaquette interchangeable FP../EB..	HM–Sorten Grades Nuances	
													K10	FK
Maschine–Type/Machine–type/Type de machine:												Schraube/Screw/Vis M..		
												Schlüssel/Key/Clef T..		

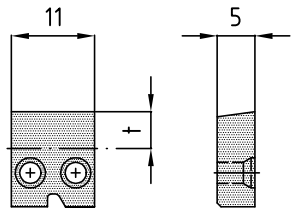

FP–11–5..

t.max.5mm

Schraube/Screw/Vis M2.5x10
Schlüssel/Key/Clef T7

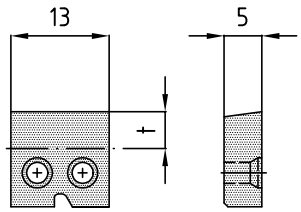

FP–13–5..

t.max.5mm

Schraube/Screw/Vis M2.5x10
Schlüssel/Key/Clef T7

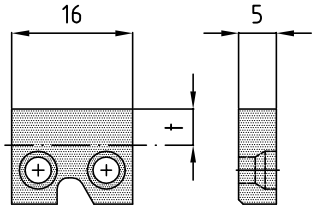

EB–16..

t.max.4mm

Schraube/Screw/Vis M3x10
Schlüssel/Key/Clef T9

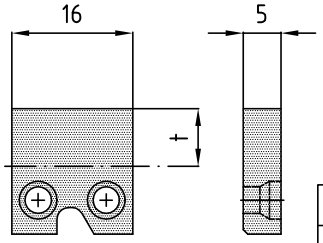

FP–16..

t.max.8mm

Schraube/Screw/Vis M3x10
Schlüssel/Key/Clef T9

System = SM–FPN =

Sonderausführungen Special versions Exécutions spéciales

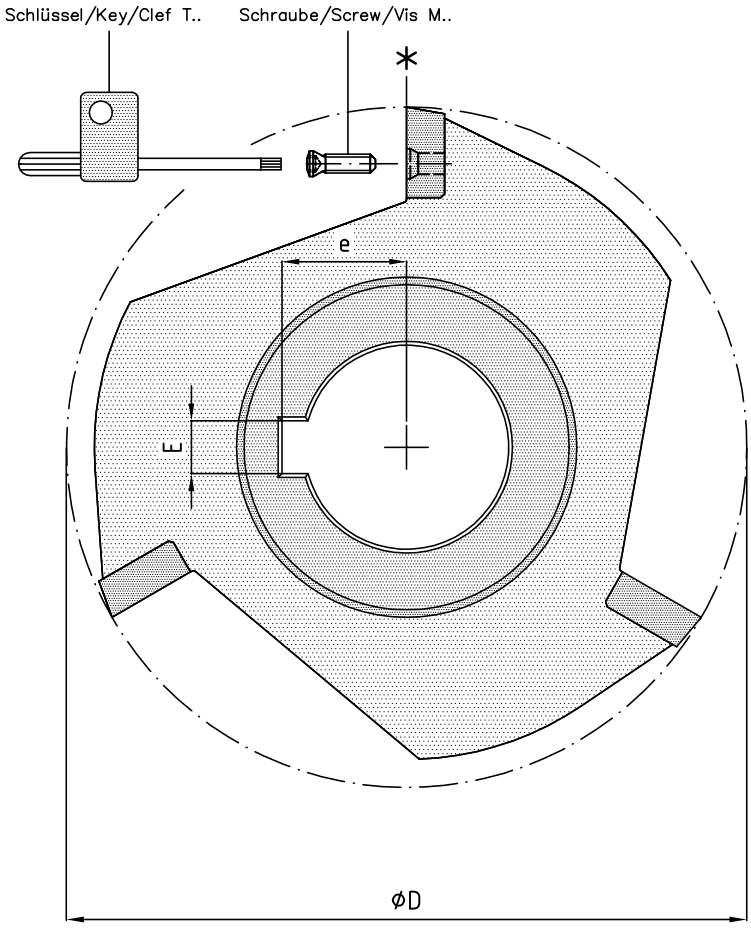

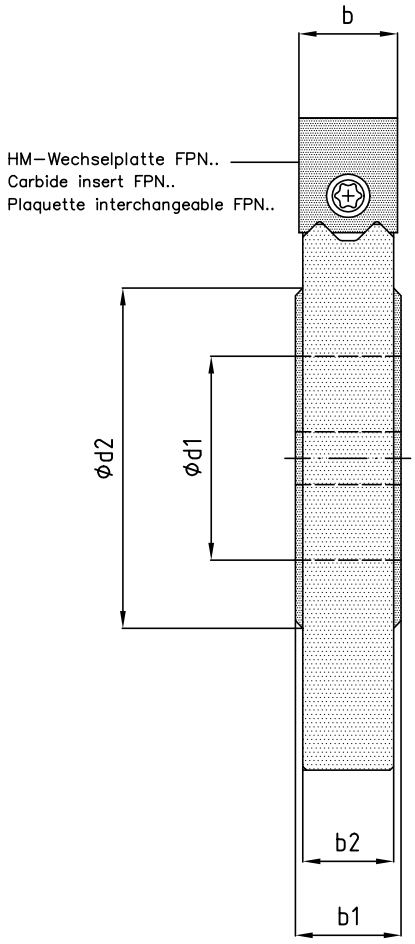

Bestellsystem Ordering–system Système de commande

	*	1 Zahnig / 1 tooth / 1 dent
	*	2 Zahnig / 2 teeth / 2 dents

	*	3 Zahnig / 3 teeth / 3 dents
	*	4 Zahnig / 4 teeth / 4 dents

ØD	Ød1	Ød2	b	b1	b2	E	e				HM–Wechselplatte FPN.. Carbide insert FPN.. Plaquette interchangeable FPN..	HM–Sorten Grades Nuances	
												UFK-2 K15/K20	UFK-4 K40
Maschine–Type/Machine–type/Type de machine:											Schraube/Screw/Vis M..		
											Schlüssel/Key/Clef T..		

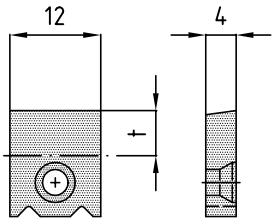

FPN–12–4–N..

t.max.6.5mm

Schraube/Screw/Vis M3x8
Schlüssel/Key/Clef T10

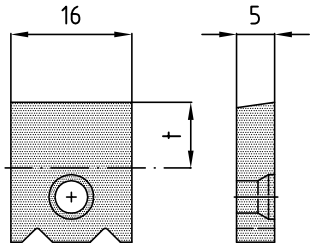

FPN–16–5–N..

t.max.9mm

Schraube/Screw/Vis M4x9.5
Schlüssel/Key/Clef T15

System = SM–FP/EB =

Sonderausführungen Special versions Exécutions spéciales

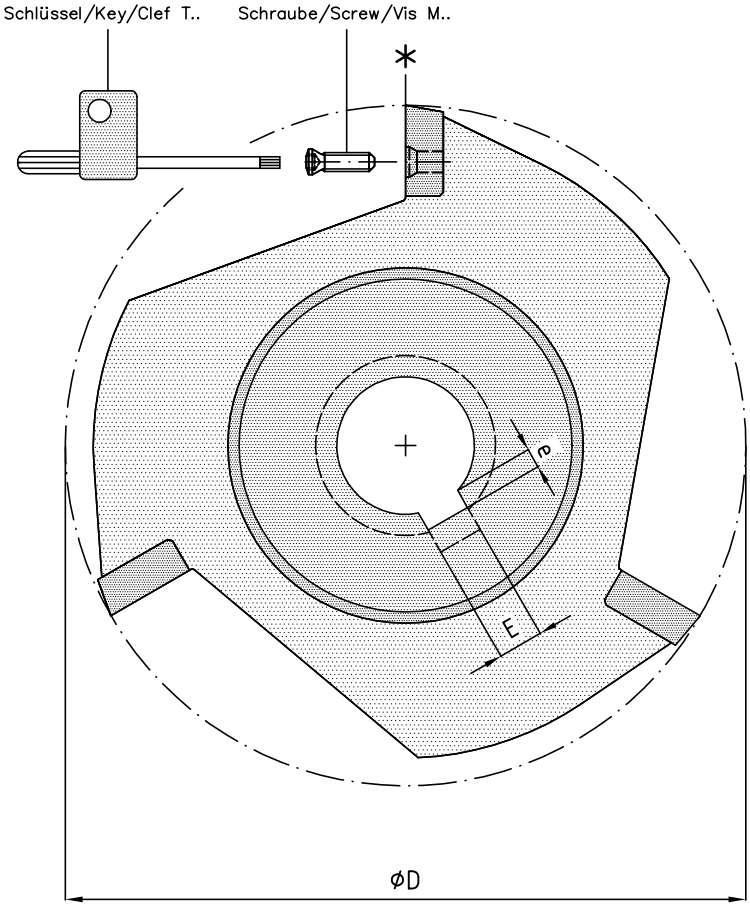

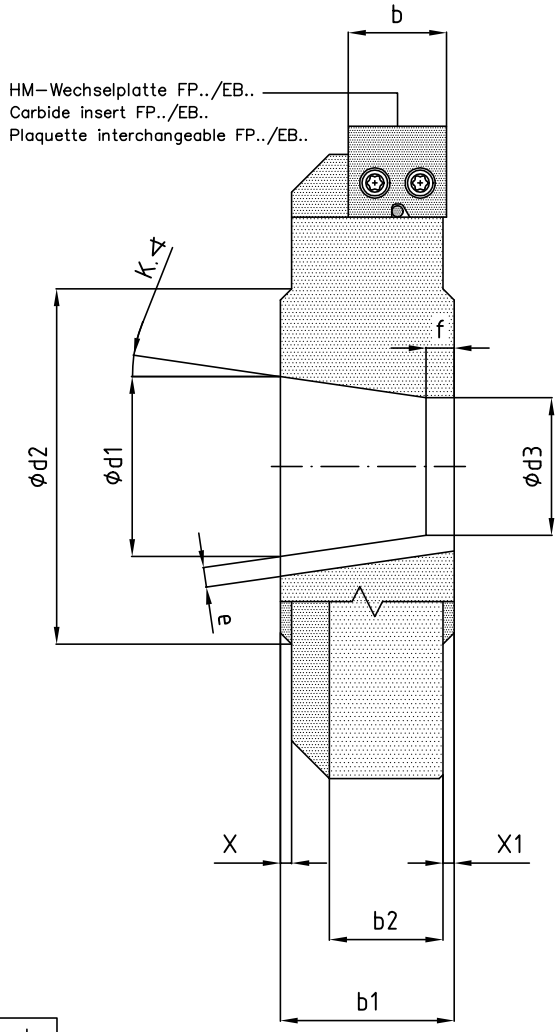

Bestellsystem Ordering–system Système de commande

	*	1 Zahnig / 1 tooth / 1 dent
	*	2 Zahnig / 2 teeth / 2 dents

	*	3 Zahnig / 3 teeth / 3 dents
	*	4 Zahnig / 4 teeth / 4 dents

ØD	Ød1	Ød2	Ød3	b	b1	b2	X	X1	E	e	K.∢	HM–Wechselplatte FP../EB.. Carbide insert FP../EB.. Plaquette interchangeable FP../EB..	HM–Sorten Grades Nuances	
													K10	FK
Maschine–Type/Machine–type/Type de machine:												Schraube/Screw/Vis M..		
												Schlüssel/Key/Clef T..		

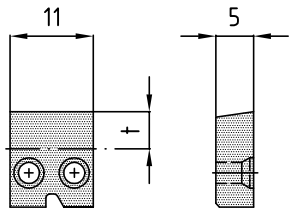

FP–11–5..

t.max.5mm

Schraube/Screw/Vis M2.5x10
Schlüssel/Key/Clef T7

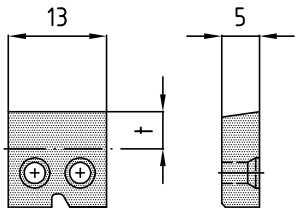

FP–13–5..

t.max.5mm

Schraube/Screw/Vis M2.5x10
Schlüssel/Key/Clef T7

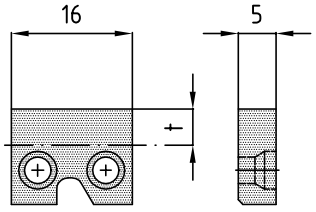

EB–16..

t.max.4mm

Schraube/Screw/Vis M3x10
Schlüssel/Key/Clef T9

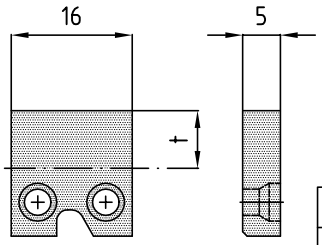

FP–16..

t.max.8mm

Schraube/Screw/Vis M3x10
Schlüssel/Key/Clef T9

System = SM–FPN =

Sonderausführungen Special versions Exécutions spéciales

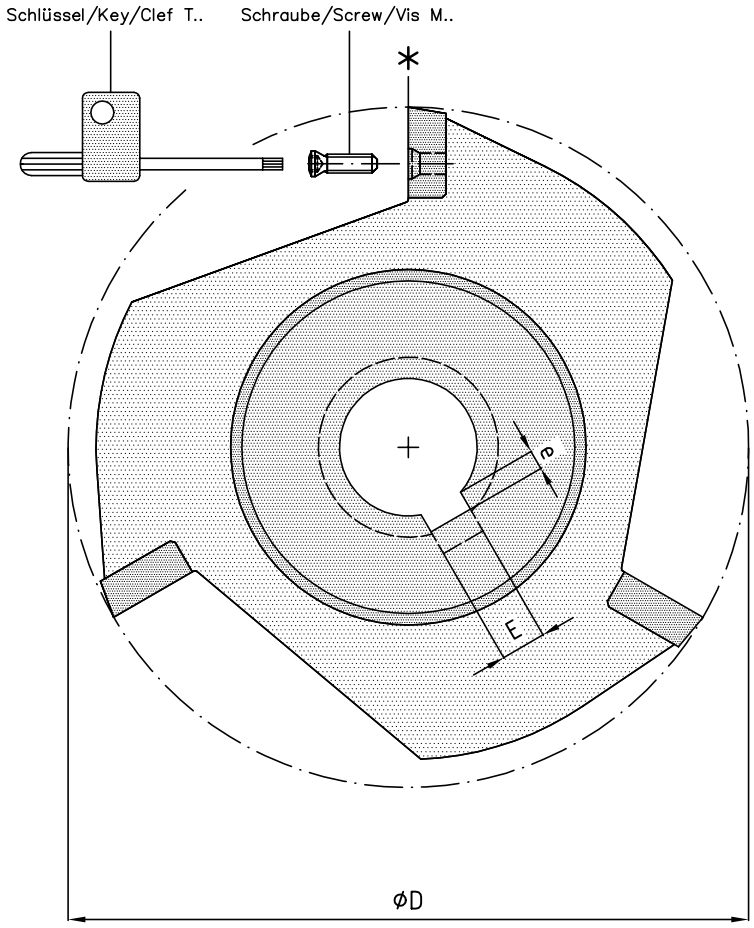

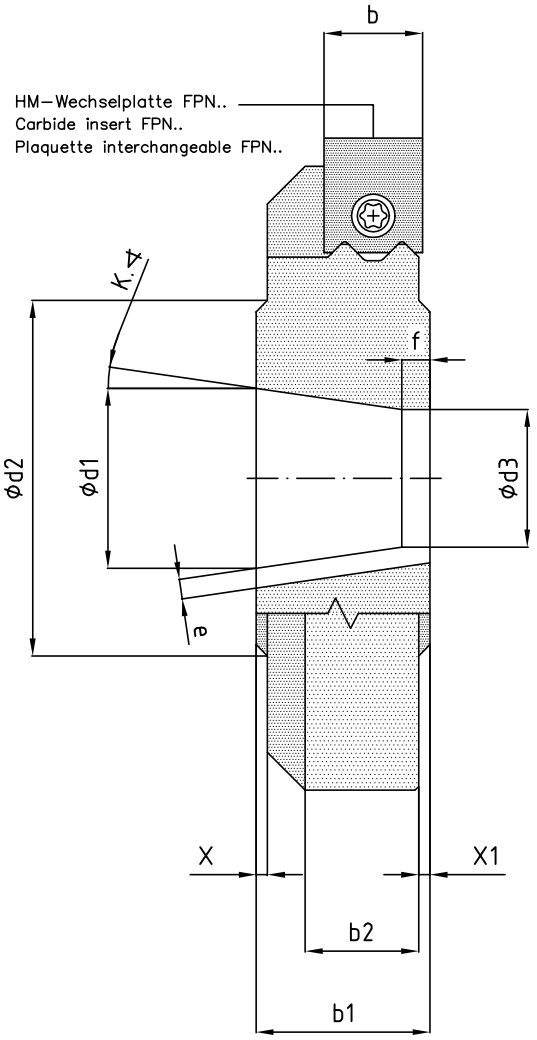

Bestellsystem Ordering–system Système de commande

	*	1 Zahnig / 1 tooth / 1 dent
	*	2 Zahnig / 2 teeth / 2 dents

	*	3 Zahnig / 3 teeth / 3 dents
	*	4 Zahnig / 4 teeth / 4 dents

ØD	Ød1	Ød2	Ød3	b	b1	b2	X	X1	E	e	K.∢	HM–Wechselplatte FPN.. Carbide insert FPN.. Plaquette interchangeable FPN..	HM–Sorten Grades Nuances	
													UFK-2 K15/K20	UFK-4 K40
Maschine–Type/Machine–type/Type de machine:												Schraube/Screw/Vis M..		
												Schlüssel/Key/Clef T..		

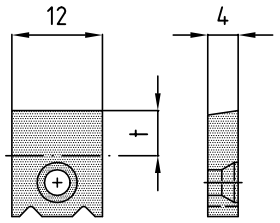

FPN–12–4–N..

t.max.6.5mm

Schraube/Screw/Vis M3x8	
Schlüssel/Key/Clef T10	

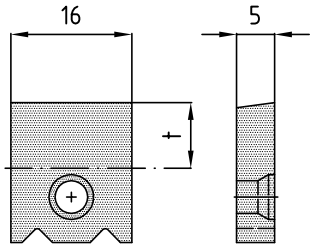

FPN–16–5–N..

t.max.9mm

Schraube/Screw/Vis M4x9.5	
Schlüssel/Key/Clef T15	

Rundlaufprüfgerät für einstellbare Polygonfräser

Concentricity control unit for adjustable polygon cutters

Dispositif d'ajustage et de contrôle pour fraise a polygoner réglable

Ersatzteile–Spare parts–Pièces de rechange

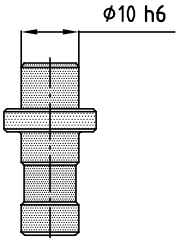

Einsatz–Best.Nr. SMAB–10
Mandril Order no. SMAB–10

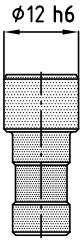

Einsatz–Best.Nr. SMAB–12
Mandril Order no. SMAB–12

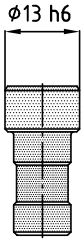

Einsatz–Best.Nr. SMAB–13
Mandril Order no. SMAB–13

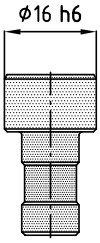

Einsatz–Best.Nr. SMAB–16
Mandril Order no. SMAB–16

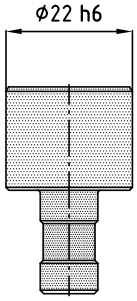

Einsatz–Best.Nr. SMAB–22
Mandril Order no. SMAB–22

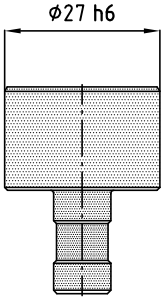

Einsatz–Best.Nr. SMAB–27
Mandril Order no. SMAB–27

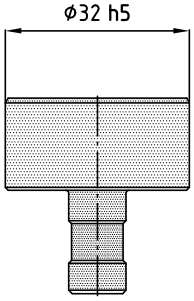

Einsatz–Best.Nr. SMAB–32
Mandril Order no. SMAB–32

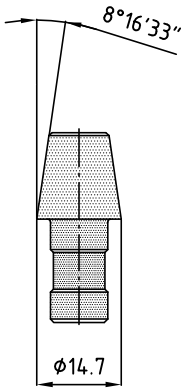

Einsatz–Best.Nr. SMAB–K–8.2666–1
Mandril Order no. SMAB–K–8.2666–1

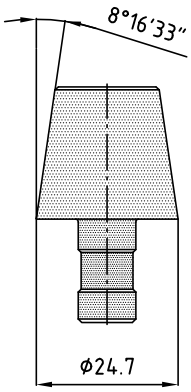

Einsatz–Best.Nr. SMAB–K–8.275
Mandril Order no. SMAB–K–8.275

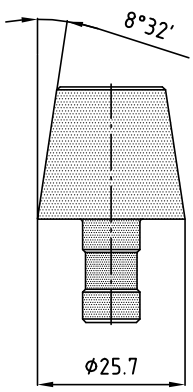

Einsatz–Best.Nr. SMAB–K–8.533
Mandril Order no. SMAB–K–8.533

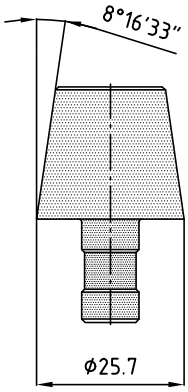

Einsatz–Best.Nr. SMAB–K–8.2666
Mandril Order no. SMAB–K–8.2666

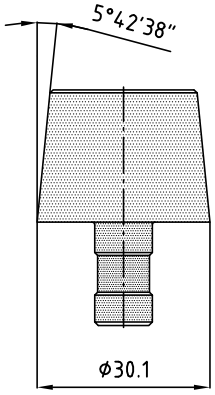

Einsatz–Best.Nr. SMAB–K–5.717
Mandril Order no. SMAB–K–5.717

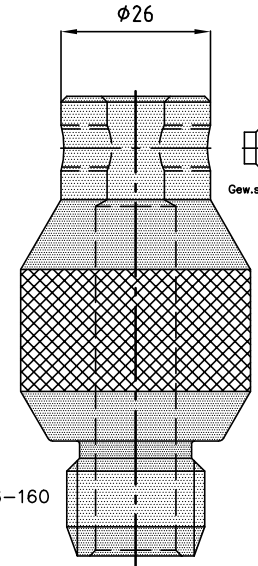

Gew.stift /Screw DIN–915–M8x10

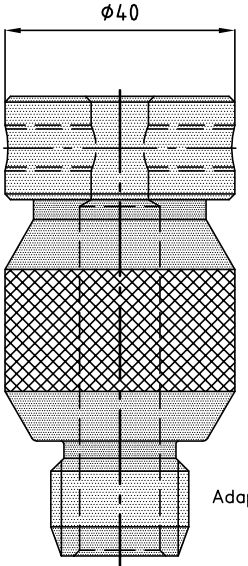

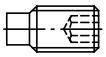

Gew.stift /Screw DIN–915–M8x16

Adapter–Best.Nr./Order no. SMAB–26–160

Adapter–Best.Nr./Order no. SMAB–40–160

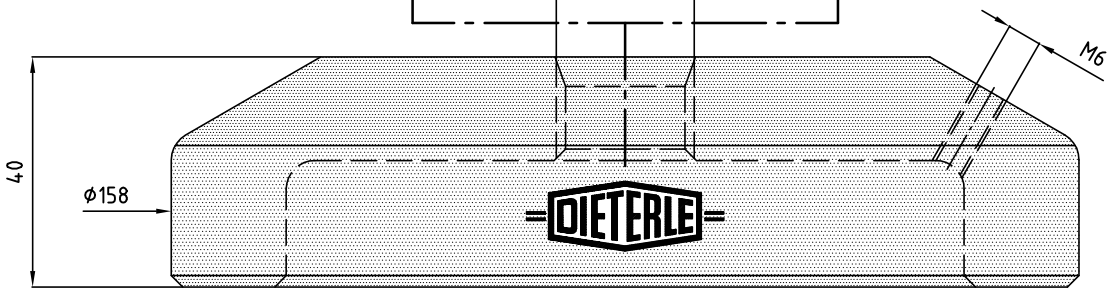

Grundplatte–Best.Nr./Plate Order no. SMGP–26–40–160

Polygonfräser – lieferbar, nicht im Katalog dargestellt
Polygon–Tooling – available, not described in catalogue
Fraises a Polygoner – livrable, ne decrier pas en catalogue

Sonderausführungen Special versions Exécutions spéciales

Seiten Pages 24.0–24.5

Maschinen–Type Machine–type Type de machine		Halter Holder Porte–outil	HM–Wechselplatten FP../EB../FPN.. Carbide inserts FP../EB../FPN.. Plaquettes interchangeables FP../EB../FPN..
Gildemeister AS32/48/67	3 Zahnig/3 teeth/3 dents	SM–30	SMP–FP–11–5
Schütte SF 42–R	3 Zahnig/3 teeth/3 dents	SM–31	SMP–FP–13–5
Traub TNS	2 Zahnig/2 teeth/2 dents	SM–32	SMP–FP–16
Index ABC	3 Zahnig/3 teeth/3 dents	SM–33	SMP–FP–11–5
Index KS 42	3 Zahnig/3 teeth/3 dents	SM–34	SMP–FP–13–5
Gildemeister AS32/48/67	3 Zahnig/3 teeth/3 dents	SM–35	SMP–FP–11–5/9
Gildemeister AS32/48/67	3 Zahnig/3 teeth/3 dents	SM–36	SMP–FP–16/14
Traub TD 26/36	2 Zahnig/2 teeth/2 dents	SM–37	SMP–FP–11–5
Index KS 42	2 Zahnig/2 teeth/2 dents	SM–38	SMP–FP–13–5
Index KS 42	2 Zahnig/2 teeth/2 dents	SM–39	SMP–FP–11–5
Nakamura	2 Zahnig/2 teeth/2 dents	SM–39–1	SMP–FP–11–5
Index C19–29	2 Zahnig/2 teeth/2 dents	SM–40	SSMP–FP11–5/SSMP–FP11–5/6
Traub TK	3 Zahnig/3 teeth/3 dents	SM–41	SMP–FP–13–5
Gildemeister GM16 AC	3 Zahnig/3 teeth/3 dents	SM–42	SMP–EB–16
Index B	3 Zahnig/3 teeth/3 dents	SM–43	SMP–FP–16
Index B	2 Zahnig/2 teeth/2 dents	SM–44	SMP–FP–16
Gildemeister GM16 AC	3 Zahnig/3 teeth/3 dents	SM–45	SMP–FP–11–5
Tornos JFA–3412.23	2 Zahnig/2 teeth/2 dents	SM–46	SMP–FP–11–5
		SM–47	
Tornos MU–000257	2 Zahnig/2 teeth/2 dents	SM–48	SMP–FP–11–5
Tornos MU–000273	2 Zahnig/2 teeth/2 dents	SM–49	SMP–FP–11–5
Index ER25	2 Zahnig/2 teeth/2 dents	SM–50	SMP–FP–13–5
Nakamura	2 Zahnig/2 teeth/2 dents	SM–51	SMP–FP–11–5
Index C19	1 Zahnig/1 tooth/1 dent	SM–52	SMP–FP–20
Tornos JFA–3401.13	2 Zahnig/2 teeth/2 dents	SM–53	SMP–FP–11–5
Index ABC	2 Zahnig/2 teeth/2 dents	SM–54	FPN–16–5–N..
Tornos JFA–1462.99	2 Zahnig/2 teeth/2 dents	SM–55	SMP–FP–11–5
Tornos SAS 16–6	2 Zahnig/2 teeth/2 dents	SM–56	SMP–FP–11–5
Tornos MD 20/8	2 Zahnig/2 teeth/2 dents	SM–57	SMP–FP–11–5
Tornos SAS 16	1 Zahnig/1 tooth/1 dent	SM–58	SMP–FP–11–5
Gildemeister GS 20	1 Zahnig/1 tooth/1 dent	SM–59	SMP–FP–11–5
Gildemeister GS20–6	3 Zahnig/3 teeth/3 dents	SM–60	SMP–FP–11–5
Gildemeister MF Sprint 65SPE	3 Zahnig/3 teeth/3 dents	SM–61	SMP–FP–13–5
Traub	3 Zahnig/3 teeth/3 dents	SM–62	SMP–FP–11–5
Tornos SAS 16	2 Zahnig/2 teeth/2 dents	SM–63	SMP–FP–11–5
Index GB30	1 Zahnig/1 tooth/1 dent	SM–64	SMP–FP–13–5

Otto Dieterle Spezialwerkzeuge GmbH

Predigerstr. 56
78628 Rottweil, Germany

Tel.: +49 (0) 741 / 9 42 05 - 0
Fax: +49 (0) 741 / 9 42 05 - 50
Email: info@dieterle-tools.com

www.dieterle-tools.com